CLEMY

ISTRUZIONI USO E MANUTENZIONE

INSTRUCTIONS FOR USE AND MAINTENANCE

GEBRAUCHS- UND WARTUNGSANLEITUNG

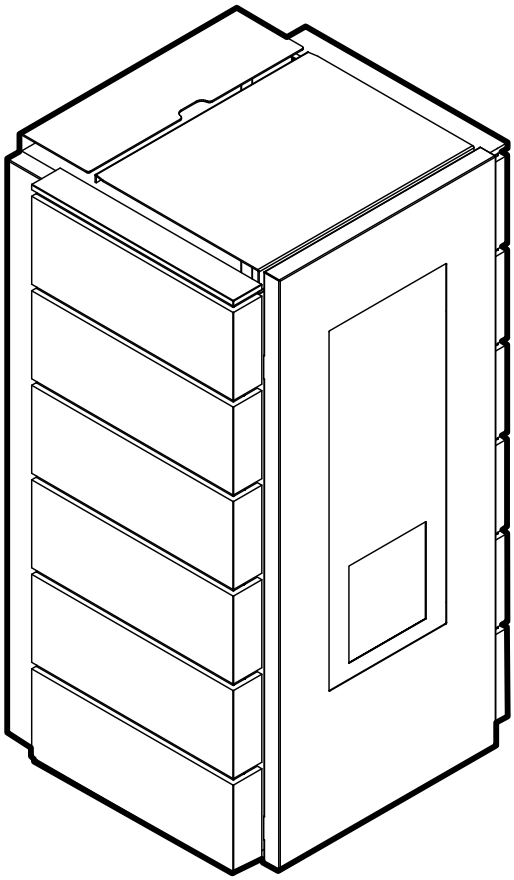

TECNOLOGIA PULITA

La stufa a combustione ecologica che riscalda la tua casa

The eco-friendly combustion stove that heats your home

Der Heizofen mit der umweltfreundlichen Verbrennung, der Ihr ganzes Haus heizt

PALAZZETTI

IT

Le apparecchiature da riscaldamento (denominate in seguito “stufe”) PALAZZETTI LELIO S.P.A. (di seguito PALAZZETTI) sono costruite e collaudate seguendo le prescrizioni di sicurezza indicate nelle direttive europee di riferimento.

Questo manuale è indirizzato ai proprietari della stufa, agli installatori, operatori e manutentori delle stufe serie CLEMY.

In caso di dubbi sul contenuto e per ogni chiarimento contattare il costruttore o il servizio di assistenza tecnica autorizzato citando il numero del paragrafo dell’argomento in discussione.

La stampa, la traduzione e la riproduzione anche parziale del presente manuale s’intende vincolata dall’autorizzazione Palazzetti.

Le informazioni tecniche, le rappresentazioni grafiche e le specifiche presenti in questo manuale non sono divulgabili.

IL SISTEMA A DOPPIA COMBUSTIONE

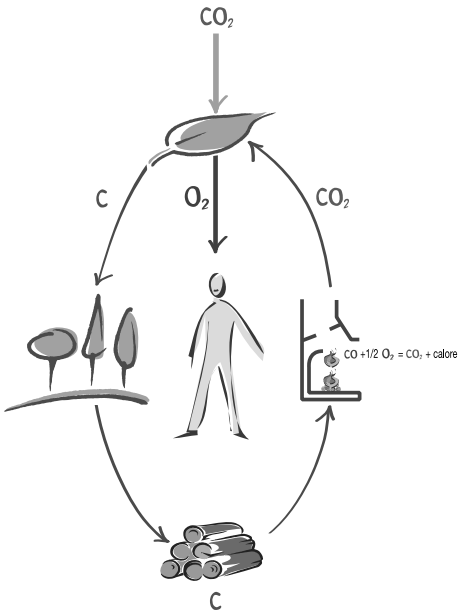

La fiamma prodotta dalla legna che brucia correttamente in una stufa emette la stessa quantità di anidride carbonica (CO_2) che si sarebbe liberata in seguito alla naturale decomposizione del legno stesso.

La quantità di CO_2 prodotta dalla combustione o decomposizione di una pianta corrisponde alla quantità di CO_2 che la pianta stessa è in grado di prelevare dall’ambiente e trasformare in ossigeno per l’aria e carbonio per la pianta, nel corso del suo ciclo di vita.

L’uso di combustibili fossili non rinnovabili (carbone, gasolio, gas), a differenza di quanto avviene con la legna, libera nell’aria enormi quantità di CO_2 accumulate nel corso di milioni di anni, aumentando la formazione dell’effetto serra. L’uso della legna come combustibile, quindi, è in perfetto equilibrio con l’ambiente in quanto viene utilizzato un combustibile rinnovabile ed in armonia con il ciclo ecologico della natura.

Il principio della combustione **pulita** risponde in pieno a questi obiettivi e la Palazzetti vi ha fatto riferimento nella progettazione dei propri prodotti.

Cosa intendiamo per **combustione pulita** e come avviene? Il controllo e la regolazione di aria primaria e l’immissione dell’aria secondaria provoca una seconda combustione, o post-combustione caratterizzata da una seconda fiamma più viva e più limpida che si sviluppa al di sopra della fiamma principale. Essa, grazie all’immissione di nuovo ossigeno, brucia i gas incombusti migliorando sensibilmente il rendimento termico e riducendo al minimo le emissioni nocive di CO (monossido di carbonio) dovute alla combustione incompleta. È questa una caratteristica esclusiva delle stufe e di altri prodotti PALAZZETTI.

GB

The heating appliances (hereafter referred to as “stoves”) from PALAZZETTI LELIO S.P.A. (hereafter referred to as PALAZZETTI) are manufactured and tested in accordance with the safety requirements set forth by applicable European standards.

This manual is for owners, installers, operators and maintenance engineers of the CLEMY series of stoves.

If you have any doubts about the contents of this manual or need some clarifications, please do not hesitate to contact the manufacturer or an authorised technical assistance centre, giving the number of the paragraph in question.

The printing, translation and reproduction, even partial, of this manual are subject to authorization by Palazzetti.

The technical information, graphs and specifications in this manual are not to be disclosed.

DUAL COMBUSTION SYSTEM

In a wood burning stove, a correctly burning flame emits the same amount of carbon dioxide (CO_2) as would be emitted through the natural decomposition of the same wood.

The quantity of CO_2 produced by combustion or decomposition of a tree corresponds to the quantity of CO_2 that the tree itself is capable of extracting from the environment and transforming into oxygen for the air and carbon for itself during its lifetime.

Unlike wood, when fossil fuels are burned which are not renewable, like coal, diesel oil, gas - a huge amount of $C0_2$ accumulated in the course of millions of years is emitted into the atmosphere, increasing the green-house effect. Consequently the use of wood as fuel maintains the perfect balance of nature because it is a renewable fuel whose burning is compatible with the natural life cycle.

The principle of **clean** combustion is in perfect harmony with these characteristics and palazzetti always refers to it when designing its products.

What exactly do we mean by **clean combustion** and how does it come about? By controlling the flow of primary air and by adding secondary air, a second level of combustion, or post-combustion, takes place. This is indicated by a second characteristically clearer and stronger flame above the main flame. By adding new oxygen, this flame consumes the unburned gasses, remarkably improving heat production and reducing the harmful emission of CO (carbon monoxide) caused by incomplete combustion. This is a unique feature of stoves and other PALAZZETTI products.

INDEX

DE

Die Heizgeräte (nachfolgend “Heizöfen” genannt) der PALAZZETTI LELIO S.P.A. (im Weiteren Firma PALAZZETTI) wurden entsprechend den in den europäischen Bezugsnormen angegebenen Sicherheitsvorschriften gebaut und geprüft.

Dieses Handbuch richtet sich an den Eigentümer, die Installateure, die Bediener und das Wartungspersonal des Heizofens der Serie CLEMY.

Setzen Sie sich im Falle von Zweifeln über den Inhalt bzw. für jede weitere Erklärung zum Handbuch mit dem Hersteller oder der zugelassenen technischen Kundendienst in Verbindung. Geben Sie dabei bitte die Absatznummer und das betreffende Thema an.

Der Druck, die Übersetzung und auch die nur teilweise Vervielfältigung dieses Handbuchs sind an die Genehmigung seitens der Fa. Palazzetti gebunden.

Die in diesem Handbuch enthaltenen technischen Informationen, grafischen Darstellungen und Spezifikationen dürfen nicht verbreitet werden.

DAS SYSTEM DER DOPPELTEN VERBRENNUNG

Eine in einem Heizofen korrekt brennende Flamme gibt die gleiche Menge an Kohlendioxyd (C02) ab, die durch die natürliche Zersetzung des Holzes selbst hätte erzeugt werden können.

Die bei der Verbrennung oder Zersetzung einer Pflanze erzeugte C02-Menge entspricht der Menge, die diese Pflanze während ihres Lebenszyklusses aus der Atmosphäre entnehmen und in Sauerstoff für die Luft bzw. in Kohlenstoff für die Pflanze umwandeln kann.

Bei der Verwendung von nicht erneuerbaren Fossilbrennstoffen (Kohle, Erdöl, Gas) werden im Gegenteil zum Holz riesige Mengen an CO2 freigesetzt, das sich im Laufe von Millionen Jahren angesammelt hat, was zur Erhöhung des Treibhauseffekts beiträgt. Demnach kann die Verwendung von Holz als Brennstoff als umweltfreundlich angesehen werden, da ein erneuerbarer Brennstoff verwendet wird, der sich harmonisch in den natürlichen, ökologischen Zyklus der Natur einfügt.

Das Prinzip der **sauberen** Verbrennung entspricht voll und ganz diesen Zielsetzungen und die Firma Palazzetti berücksichtigt dies auch beim Entwurf ihrer Produkte.

Was verstehtman unter **saubererVerbrennung** und wie funktioniert sie? Die Kontrolle und Einstellung der Primärluft und die Zufuhr von Sekundärluft bewirken eine zweite Verbrennung bzw. eine Nachverbrennung, bei der sich eine zweite Flamme über der ersten entwickelt sowie lebendiger und klarer brennt.

INHALTSVERZEICHNIS

INDICE

1 PREMESSA

1.1 SIMBOLOGIA

1.2 DESTINAZIONE D'USO

1.3 SCOPO E CONTENUTO DEL MANUALE

1.4 CONSERVAZIONE DEL MANUALE

1.5 AGGIORNAMENTO DEL MANUALE

1.6 GENERALITÀ

1.7 PRINCIPALI NORME ANTIFORTUNISTICHE RISPETTATE E DA RISPETTARE

1.8 GARANZIA LEGALE

1.9 RESPONSABILITÀ DEL COSTRUTTORE

1.10 CARATTERISTICHE DELL'UTILIZZATORE

1.11 ASSISTENZA TECNICA

1.12 PARTI DI RICAMBIO

1.13 TARGHETTA DI IDENTIFICAZIONE

1.14 CONSEGNA DELLA STUFA

2 AVVERTENZE PER LA SICUREZZA

2.1 AVVERTENZE PER L'INSTALLATORE

2.2 AVVERTENZE PER L'UTILIZZATORE

2.3 AVVERTENZE PER IL MANUTENTORE

3 CARATTERISTICHE DEL COMBUSTIBILE E DESCRIZIONE DELLA STUFA

3.1 CARATTERISTICHE DEL COMBUSTIBILE

3.2 DESCRIZIONE DELLE PARTI PRINCIPALI DELLA STUFA

4 MOVIMENTAZIONE E TRASPORTO

5 PREPARAZIONE DEL LUOGO DI INSTALLAZIONE

5.1 PRECAUZIONI PER LA SICUREZZA

5.2 CONSIDERAZIONI GENERALI

6 INSTALLAZIONE

6.1 PARAMETRI DI INSTALLAZONE

6.2 AREA DI INSTALLAZIONE

6.3 ALLACCIAMENTO AGLI IMPIANTI

7 MESSA IN SERVIZIO ED USO DELLA STUFA

7.1 CARICAMENTO COMBUSTIBILE

7.2 DESCRIZIONE PANNELLO COMANDI

7.3 FASE DI AVVIO DELLA COMBUSTIONE

7.4 FASE DI LAVORO

7.5 FASE DI SPEGNIMENTO DELLA STUFA

7.6 USO AVANZATO DEL PANNELLO COMANDO

7.7 GESTIONE ERRORI

7.8 GESTIONE AVVISI

7.9 PULIZIA STUFA

7.10 REGOLAZIONE DELLA MANIGLIA

8 MANUTENZIONE E PULIZIA

8.1 PRECAUZIONI DI SICUREZZA

8.2 MANUTENZIONE ORDINARIA RIVOLTA ALL'UTILIZZATORE

8.3 MANUTENZIONE STRAORDINARIA

9 INFORMAZIONI PER LA DEMOLIZIONE E LO SMALTIMENTO

10 SCHEMA IDRAULICO CLEMY IDRO

11 SCHEMA ELETTRICO

CARATTERISTICHE TECNICHE

GB

1 INTRODUCTION

1.1 SYMBOLS

1.2 INTENDED USE

1.3 PURPOSE AND CONTENTS OF THE MANUAL

1.4 KEEPING THE MANUAL

1.5 UPDATING THE MANUAL

1.6 GENERAL INFORMATION

1.7 MAIN ACCIDENT PREVENTION REGULATIONS TO COMPLY WITH

1.8 LEGAL GUARANTEE

1.9 MANUFACTURER LIABILITIES

1.10 USER CHARACTERISTICS

1.11 TECHNICAL ASSISTANCE

1.12 SPARE PARTS

1.13 IDENTIFICATION PLATE

1.14 DELIVERING THE STOVE

2 SAFETY WARNINGS

2.1 WARNINGS FOR THE INSTALLER

2.2 INSTRUCTIONS FOR THE USER

2.3 INSTRUCTIONS FOR THE MAINTENANCE ENGINEER

3 FUEL CHARACTERISTICS AND DESCRIPTION OF THE STOVE

3.1 FUEL CHARACTERISTICS.

3.2 DESCRIPTION OF THE STOVE'S MAIN PARTS

4 HANDLING AND TRANSPORT

5 PREPARING THE PLACE OF INSTALLATION

5.1 SAFETY PRECAUTIONS

5.2 GENERAL CONSIDERATIONS

6 INSTALLATION

6.1 INSTALLATION PARAMETERS

6.2 INSTALLATION AREA

6.3 CONNECTIONS TO SYSTEMS

7 COMMISSIONING AND USING THE STOVE

7.1 LOADING THE FUEL

7.2 DESCRIPTION OF THE CONTROL PANEL

7.3 COMBUSTION START PHASE

7.4 WORKING PHASE

7.5 STOVE SHUTDOWN PHASE

7.6 ADVANCED USE OF THE CONTROL PANEL

7.7 ERROR MANAGEMENT

7.8 MANAGEMENT OF WARNINGS

7.10 STOVE CLEANING

7.10 ADJUSTING THE HANDLE

8 MAINTENANCE AND CLEANING

8.1 SAFETY PRECAUTIONS

8.2 ROUTINE MAINTENANCE FOR THE USER

8.3 SPECIAL MAINTENANCE

9 INFORMATION FOR DEMOLITION AND DISPOSAL

10 CLEMY IDRO HYDRAULIC DIAGRAM

11 ELECTRICAL DIAGRAM

TECHNICAL FEATURES

DE

1 VORWORT

1.1 SYMBOLE

1.2 ANWENDUNGSZWECK

1.3 ZWECK UND INHALT DES HANDBUCHS

1.4 AUFBEWAHRUNG DES HANDBUCHS

1.5 AKTUALISIERUNG DES HANDBUCHS

1.6 ALLGEMEINES

1.7 GRUNDLEGENDE EINGEHALTENE UND EINZUHALTENDE BESTIMMUNGEN ZUR UNFALLVERHÜTUNG

1.8 GESETZLICHE GARANTIE

1.9 HAFTUNG DES HERSTELLERS

1.10 EIGENSCHAFTEN DES BENUTZERS

1.11 TECHNISCHER KUNDENDIENST

1.12 ERSATZTEILE

1.13 KENNSCHILD

1.14 LIEFERUNG DES HEIZOFENS

2 HINWEISE ZUR SICHERHEIT

2.1 HINWEISE FÜR DEN INSTALLATEUR

2.2 HINWEISE FÜR DEN BENUTZER

2.3 HINWEISE FÜR DAS WARTUNGSPERSONAL

3 BRENNSTOFFEIGENSCHAFTEN UND MERKMALE DES HEIZOFENS

3.1 BRENNSTOFFEIGENSCHAFTEN

3.2 BESCHREIBUNG DER HAUPTBESTANDTEILE DES HEIZOFENS

4 UMSETZUNG UND TRANSPORT

5 VORBEREITUNG DES INSTALLATIONSORTES

5.1 VORBEUGENDE SICHERHEITSMASSNAHMEN

5.2 ALLGEMEINE BETRACHTUNGEN

6 INSTALLATION

6.1 INSTALLATIONSPARAMETER

6.2 INSTALLATIONSBEREICH

6.3 ANSCHLUSS AN DIE ANLAGEN

7 INBETRIEBNAHME UND GEBRAUCH DES HEIZOFENS

7.1 BRENNSTOFF-BESCHICKUNG

7.2 BESCHREIBUNG DER BEDIENBLENDE

7.3 START DER VERBRENNUNG

7.4 BETRIEBSPHASE

7.5 AUSSCHALTEN DES HEIZOFENS

7.6 WEITERER GEBRAUCH DER BEDIENBLENDE

7.7 UMGANG MIT FEHLERN

7.8 UMGANG MIT MELDUNGEN

7.9 REINIGUNG DES HEIZOFENS

7.10 GRIFFEINSTELLUNG

8 WARTUNG UND REINIGUNG

8.1 VORBEUGENDE SICHERHEITSMASSNAHMEN

8.2 GEWÖHNLICHE WARTUNG DURCH DEN BENUTZER

8.3 AUSSERGEWÖHNLICH WARTUNG

9 INFORMATIONEN ZU ABRISS UND ENTSORGUNG

10 HYDRAULISCHER SCHALTPLAN CLEMY IDRO

11 ELEKTRISCHER SCHALTPLAN

TECHNISCHE DATEN

IT

Gentile cliente,

desideriamo innanzitutto ringraziarLa per la preferenza che ha voluto accordarci acquistando il nostro prodotto e ci congratuliamo con Lei per la scelta.
Per consentirLe di utilizzare al meglio la Sua nuova stufa CLEMY, la invitiamo a seguire attentamente quanto descritto nel presente manuale.

1 PREMESSA

Non operare se non si sono ben comprese tutte le notizie riportate nel manuale; in caso di dubbi richiedere sempre l'intervento di personale specializzato PALAZZETTI.
Palazzetti si riserva il diritto di modificare specifiche e caratteristiche tecniche e/o funzionali della stufa in qualsiasi momento senza darne preavviso.

1.1 SIMBOLOGIA

Nel presente manuale i punti di rilevante importanza sono evidenziati dalla seguente simbologia:

☞ **INDICAZIONE**: Indicazioni concernenti il corretto utilizzo della stufa e le responsabilità dei preposti.

! **ATTENZIONE**: Punto nel quale viene espressa una nota di particolare rilevanza.

⚠ **PERICOLO**: Viene espressa un'importante nota di comportamento per la prevenzione di infortuni o danni materiali.

1.2 DESTINAZIONE D'USO

! L'apparecchiatura **PALAZZETTI** modello **CLEMY** è la nuova stufa per il riscaldamento, tecnologicamente avanzata, **funzionante a pellet**, che produce calore in un ambiente sano e sicuro, mediante funzionamento manuale o automatico.
La stufa è caratterizzata da un doppio sistema di combustione PRIMARIA e SECONDARIA con effetti positivi sia sul rendimento che sulla emissione di "fumi più puliti".
La destinazione d'uso sopra riportata e le configurazioni previste dell'apparecchio sono le uniche ammesse dal Costruttore: ***non utilizzare la stufa in disaccordo con le indicazioni fornite.***

⚠ La destinazione d'uso indicata è valida solo per apparecchiature in piena efficienza strutturale, meccanica ed impiantistica. La stufa **PALAZZETTI** è un apparecchio solo da interno.

GB

Dear Customer,

We would like to start thanking you for choosing one of our products and congratulate you on your choice.
So you will get the best out of your new CLEMY stove, please follow the advice and instructions given in this manual.

1 INTRODUCTION

Do not start using the stove until you have read and understood the contents of this manual. Should you have any doubts, please make sure you contact PALAZZETTI'S specialist personnel.
Palazzetti reserves the right to modify the technical and/or functional specifications and features at any time without prior notice.

1.1 SYMBOLS

The important points in this manual are highlighted with the following symbols:

☞ **INDICATION**: Indications concerning the correct use of the stove and the responsibilities of those using it.

! **ATTENTION**: A particularly important note.

⚠ **DANGER**: Here you are warned of the possibility of bodily harm or material damages.

1.2 INTENDED USE

! **CLEMY** is the new, technologically advanced **PALAZZETTI** stove for heating, **burning pellets** providing a healthy and safe way to heat a room automatically or manually.
This stove features the dual PRIMARY and SECONDARY combustion system with positive effects both on efficiency and on the emission of "cleaner smoke".
Use of the stove, as described above, and the stove's configurations are only those allowed by the manufacturer: ***only use the stove as set out in the indications provided.***

⚠ The use of the stove indicated is applicable only for stoves in full structural, mechanical and engineering efficiency. The **PALAZZETTI** stove is for indoor use only.

DE

Sehr geehrter Kunde,

Zuallererst möchten wir Ihnen für den uns gewährten Vorzug danken, den Sie uns durch den Kauf unseres Produktes gewährt haben, und Ihnen zu Ihrer Wahl gratulieren.
Damit Sie Ihren neuen Heizofen CLEMY so gut wie möglich benutzen können, bitten wir Sie, die in dieser Bedienungs- und Wartungsanleitung enthaltenen Angaben genau zu befolgen.

1 VORWORT

Werden Sie keinesfalls tätig, wenn sie nicht alle Hinweise des Handbuchs verstanden haben. Fordern Sie im Zweifelsfall immer den Eingriff durch Fachpersonal der Firma PALAZZETTI an.
Palazzetti behält sich vor, Spezifikationen und technische bzw. funktionelle Merkmale des Produkts jederzeit und ohne Vorbescheid zu ändern.

1.1 SYMBOLE

Im vorliegenden Handbuch sind Punkte von besonderer Wichtigkeit durch folgende Symbole gekennzeichnet:

☞ **HINWEIS**: Angaben zum korrekten Gebrauch des Heizofens und der Verantwortlichkeit der Bediener

! **ACHTUNG**: In diesem Punkt wird eine Anmerkung von besonderer Wichtigkeit zum Ausdruck gebracht.

⚠ **GEFAHR**: Hierbei handelt es sich um wichtige Verhaltenshinweise zur Verhütung von Verletzungen oder materiellen Schäden.

1.2 ANWENDUNGSZWECK

! Das Gerätemodell **CLEMY** der Firma **PALAZZETTI** ist ein neuer, technologisch fortgeschrittener Heizofen, der **mit Pellets arbeitet** und im manuellen oder automatischen Betrieb Wärme für ein gesundes und sicheres Ambiente erzeugt.
Der Heizofen zeichnet sich durch ein doppeltes Verbrennungssystem mit PRIMÄR- UND SEKUNDÄRVERBRENNUNG aus, was sich nicht nur auf die Heizleistung positiv auswirkt, sondern auch „reinere Abgase" erzeugt.
Der oben aufgeführte Bestimmungszweck und die für den Heizofen vorgesehenen Konfigurationen sind die einzigen vom Hersteller zugelassenen: ***der Heizofen darf nicht abweichend von den erteilten Anweisungen benutzt werden.***

⚠ Der angegebene Bestimmungszweck gilt nur für Geräte mit einwandfreier Struktur, Mechanik und Anlage. Der Heizofen von **PALAZZETTI** darf nur in Innenräumen verwendet werden.

1.3 SCOPO E CONTENUTO DEL MANUALE

SCOPO

Lo scopo del manuale è quello di consentire all'utilizzatore di prendere quei provvedimenti e predisporre tutti i mezzi umani e materiali necessari per un suo uso corretto, sicuro e duraturo.

CONTENUTO

Questo manuale contiene tutte le informazioni necessarie per l'installazione, l'impiego e la manutenzione della stufa CLEMY.
La scrupolosa osservanza di quanto in esso descritto garantisce un elevato grado di sicurezza e produttività della stufa.

1.4 CONSERVAZIONE DEL MANUALE

CONSERVAZIONE E CONSULTAZIONE

Il manuale deve essere conservato con cura e deve essere sempre disponibile per la consultazione, sia da parte dell'utilizzatore che degli addetti al montaggio ed alla manutenzione.
Il manuale Istruzione Uso e Manutenzione è parte integrante del prodotto.

DETERIORAMENTO O SMARRIMENTO

In caso di necessità fare richiesta di un'ulteriore copia del manuale a PALAZZETTI.

CESSIONE DELLA STUFA

In caso di cessione della stufa l'utente è obbligato a consegnare al nuovo acquirente anche il presente manuale.

1.5 AGGIORNAMENTO DEL MANUALE

Il presente manuale rispecchia lo stato dell'arte al momento dell'immissione sul mercato dell'apparecchiatura.
Le stufe già presenti sul mercato, con la relativa documentazione tecnica, non verranno considerate da PALAZZETTI carenti o inadeguate a seguito di eventuali modifiche, adeguamenti o applicazione di nuove tecnologie sulle stufe di nuova commercializzazione.

1.6 GENERALITÀ

INFORMAZIONI

In caso di scambio di informazioni con il Costruttore della stufa fare riferimento al numero di serie riportato sulla targhetta di identificazione applicata sul prodotto.

RESPONSABILITÀ

Con la consegna del presente manuale PALAZZETTI declina ogni responsabilità, sia civile che penale, per incidenti derivati dalla non osservanza parziale o totale delle specifiche in esso contenute.

☞ PALAZZETTI declina, altresì, ogni responsabilità derivante da uso improprio del prodotto od uso non corretto da parte dell'utilizzatore, da modifiche e/o riparazioni non autorizzate, da utilizzo di ricambi non originali o non specifici per questo modello di stufa.

GB

1.3 PURPOSE AND CONTENTS OF THE MANUAL

PURPOSE

The purpose of the manual is to allow the user to take the necessary precautions and to have all the human and material means required for its correct, safe and lasting use.

CONTENTS

This manual contains all the information necessary for installation, use and maintenance of the CLEMY stove.
By complying scrupulously with the contents of this manual you will ensure a high degree of safety and productivity.

1.4 KEEPING THE MANUAL

KEEPING AND CONSULTING THE MANUAL

The manual must be stored in a safe, dry place and be available at all times for consultation by the user and installation and maintenance personnel.
The Use and Maintenance Instructions Manual is an integral part of the product.

DETERIORATION OR LOSS

If required, please ask PALAZZETTI for another copy of the manual.

SELLING THE STOVE

If the stove is sold the user must give the manual to the new owner as well.

1.5 UPDATING THE MANUAL

This manual reflects the state-of-the-art at the time the product was introduced onto the market.
The stoves already on the market, together with their technical documentation, will not be considered as wanting or inadequate simply because changes or adjustments have been made or new technologies have been applied to the next generation of stoves.

1.6 GENERAL INFORMATION

INFORMATION

When exchanging information with the manufacturer concerning the stove, refer to the serial number on the identification tag on the product..

LIABILITIES

Upon delivery of this manual PALAZZETTI declines all civil and penal responsibility for any accidents that may derive from the total or partial failure to comply with the specifications contained herein.

☞ **PALAZZETTI** also declines all liabilities resulting from an improper use of the stove, incorrect use by the user or resulting from unauthorised alterations and/or repairs, or the use of spare parts that are either not genuine or not specific for this particular model.

DE

1.3 ZWECK UND INHALT DES HANDBUCHS

ZWECK

Zweck des Handbuchs ist es, dem Bediener die nötigen Grundlagen zu liefern, um für einen korrekten, sicheren und dauerhaften Gebrauch des Heizofens die geeigneten Maßnahmen zu treffen bzw. alle menschlichen und materiellen Mittel zur Verfügung zu stellen.

INHALT

Dieses Handbuch enthält alle für die Installation, den Gebrauch und die Wartung des Heizofens CLEMY nötigen Informationen.
Die gewissenhafte Beachtung aller Anweisungen gewährleistet einen hohen Sicherheits- und Produktivitätsgrad des Heizofens.

1.4 AUFBEWAHRUNG DES HANDBUCHS

AUFBEWAHRUNG UND NACHSCHLAGEN

Das Handbuch muss sorgfältig aufbewahrt und werden und sowohl für den Benutzer, als auch für das Montage- und Wartungspersonal immer zum Nachschlagen verfügbar sein.
Die Bedienungs- und Wartungsanleitung ist integrierender Teil des Produkts.

VERSCHLEISS ODER VERLUST

Fordern Sie, falls nötig, bei Palazzetti eine Ersatzkopie des Handbuchs an.

AUFGABE DES HEIZOFENS

Beim eventuellen Verkauf des Heizofens ist der Benutzer verpflichtet, dem neuen Käufer auch das Handbuch auszuhändigen.

1.5 AKTUALISIERUNG DES HANDBUCHS

Das vorliegende Handbuch entspricht dem Stand der Technik zum Zeitpunkt der Einführung des Produktes auf dem Markt.
Die bereits auf dem Markt befindlichen Heizöfen und ihre technische Unterlagen werden von PALAZZETTI nach eventuellen Änderungen, Anpassungen oder Anwendung neuer Technologien an den Heizöfen nicht als überholt bzw. ungeeignet angesehen.

1.6 ALLGEMEINES

INFORMATIONEN

Bei einem Informationsaustausch mit dem Hersteller des Heizofens die Seriennummer angeben, die auf dem Typenschild, das am Produkt befestigt ist, eingetragen ist.

HAFTUNG

Mit der Übergabe dieses Handbuchs lehnt die Fa. PALAZETTI jede sowohl zivil- als auch strafrechtliche Haftbarkeit für Unfälle zurück, die durch teilweise oder vollständige Nichtbeachtung der darin enthaltenen Vorgaben hervorgerufen werden.

☞ Die Fa. PALAZZETTI lehnt außerdem jegliche Haftung aus dem unsachgemäßen oder falschen Gebrauch des Gerätes durch den Benutzer, nicht genehmigten Veränderungen und / oder Reparaturen, dem Einsatz von anderen als Original-Ersatzteilen oder nicht für dieses Gerätemodell bestimmten Ersatzteilen ab.

MANUTENZIONE STRAORDINARIA

Le operazioni di manutenzione straordinaria devono essere eseguite da personale qualificato ed abilitato ad intervenire sul modello di stufa a cui fa riferimento il presente manuale.

☞ **RESPONSABILITÀ DELLE OPERE DI INSTALLAZIONE**

La responsabilità delle opere eseguite per l'installazione della stufa non può essere considerata a carico della PALAZZETTI, essa è, e rimane, a carico dell'installatore, al quale è demandata l'esecuzione delle verifiche relative alla canna fumaria e della presa d'aria ed alla correttezza delle soluzioni di installazione proposte. Inoltre devono essere rispettate tutte le norme di sicurezza previste dalla legislazione specifica vigente nello stato dove la stessa è installata.

USO

L'uso della stufa è subordinato, oltre che alle prescrizioni contenute nel presente manuale, anche al rispetto di tutte le norme di sicurezza previste dalla legislazione specifica vigente nello stato dove la stessa è installata.

1.7 PRINCIPALI NORME ANTIFORTUNISTICHE RISPETTATE E DA RISPETTARE

A) **Direttiva 2006/95/CE**: *"Materiale elettrico destinato ad essere adoperato entro taluni limiti di tensione".*

B) **Direttiva 2004/108/CE:** *"Ravvicinamento delle legislazioni degli Stati membri relative alla compatibilità elettromagnetica".*

C) **Direttiva 89/391/CEE:** *"Attuazione delle misure volte a promuovere il miglioramento della sicurezza e della salute dei lavoratori durante il lavoro".*

D) **Direttiva 89/106/CEE:** *"Concernente il riavvicinamento delle disposizioni legislative, regolamentari ed amministrative degli stati membri concernenti i prodotti da costruzione".*

E) **Direttiva 85/374/CEE:** *"Concernente il riavvicinamento delle disposizioni legislative, regolamentari ed amministrativee degli stati membri in materia di responsabilità per danno da prodotti difettosi".*

F) **Direttiva 1999/5/CE**: *"Riguardante le apparecchiature radio e le apparecchiature terminali di telecomunicazione e il reciproco riconoscimento della loro conformità".*

1.8 GARANZIA LEGALE

L'utente per poter usufruire della garanzia legale, di cui alla Direttiva CEE 1999/44/CE deve osservare scrupolosamente le prescrizioni indicate nel presente manuale, ed in particolare:

- operare sempre nei limiti d'impiego della stufa;
- effettuare sempre una costante e diligente manutenzione;
- autorizzare all'uso della stufa persone di provata capacità, attitudine ed adeguatamente addestrate allo scopo.

L'innosservanza delle prescrizioni contenute in questo manuale implicherà l'immediata decadenza della garanzia.

GB

EXTRAORDINARY MAINTENANCE
Extraordinary maintenance must be carried out by personnel qualified to work on the stove model to which this manual refers.

☞ **RESPONSIBILITY FOR INSTALLATION**
It is not PALAZZETTI's responsibility to carry out the works needed to install the stove. Such works are entirely up to the installer who is requested to check the flue and air intake and to check if the installation solutions proposed are feasible. In addition, all the safety standards established by the relevant law in force in the place of installation must be complied with.

USE
Use of the stove is subject to compliance with all the safety standards established by the relevant laws in force in the place of installation, in addition to the instructions contained in this manual.

1.7 MAIN ACCIDENT PREVENTION REGULATIONS TO COMPLY WITH

A) **Directive 2006/95/CE**: *"Electrical material to be used within certain voltage limits".*
B) **Directive 2004/108/CE**: *"Standardization of the legislation of member states concerning electromagnetic compatibility".*
C) **Directive 89/391/CEE**: *"Implementation of measures to promote improvement of the safety and health of workers during their working hours.".*
D) **Directive 89/106/CEE**: *"Concerning the standardization of legislative, regulating and administrative guidelines of the member states on the subject of construction products".*
E) **Directive 85/374/CEE**: *"Concerning the standardization of legislative, regulating and administrative guidelines of the state members on the subject of liability for damages due to faulty products".*
F) **Directive 1999/05/CE**: *"Concerning radio equipment and telecommunication terminal equipment and the mutual recognition of their compliance"*.

1.8 LEGAL GUARANTEE

The user may only make use of the legal guarantee, as under the EEC directive 1999/44/EC, if he has scrupulously complied with the regulations indicated in this manual, and more specifically:
- to work always within the stove's range of use;
- maintenance must be constant and accurate;
- only allow people who are capable and who have been suitably trained to use the stove.

Failure to comply with the regulations contained in this manual will invalidate the guarantee immediately.

DE

AUSSERGEWÖHNLICHE WARTUNG
Die außergewöhnlichen Wartungsarbeiten müssen durch Fachpersonal ausgeführt werden, das für den Eingriff an dem in diesem Handbuch beschriebenen Heizofenmodell zugelassen ist.

☞ **HAFTUNG FÜR DIE INSTALLATIONSLEISTUNGEN**
Die Haftung für die zur Installation des Heizofens ausgeführten Arbeiten darf nicht als der Firma PALAZZETTI obliegend betrachtet werden. Sie geht und bleibt zu Lasten des Installateurs, dem die Ausführung der Kontrollen des Rauchfangs und der Lüftungsöffnung sowie die Korrektheit der vorgeschlagenen Installationslösungen obliegt. Außerdem sind alle im Installationsland durch die entsprechende Gesetzgebung vorgesehenen Sicherheitsbestimmungen einzuhalten.

GEBRAUCH
Der Gebrauch des Gerätes unterliegt nicht nur den im vorliegenden Handbuch enthaltenen Vorgaben, sondern auch der Beachtung aller im Installationsland durch die entsprechende Gesetzgebung vorgesehenen Sicherheitsbestimmungen.

1.7 GRUNDLEGENDE EINGEHALTENE UND EINZUHALTENDE BESTIMMUNGEN ZUR UNFALLVERHÜTUNG

A) **Richtlinie 2006/95/EG**: *"Elektrisches Material, das innerhalb bestimmter Spannungsgrenzen zu verwenden ist".*
B) **Richtlinie 2004/108/EG:** *"Angleichung der Gesetzgebung der Mitgliedsstaaten hinsichtlich der elektromagnetischen Verträglichkeit".*
C) **Richtlinie 89/391/EWG:** *"Durchführung von Maßnahmen zur Verbesserung der Sicherheit und des Gesundheitsschutzes der Arbeitnehmer bei der Arbeit".*
D) **Richtlinie 89/106/EWG**: *"Angleichung der Gesetzes-, Regel- und Verwaltungsvorschriften der Mitgliedstaaten hinsichtlich der Bauprodukte".*
E) **Richtlinie 85/374/EWG**: *"Angleichung der Gesetzes-, Regel- und Verwaltungsvorschriften der Mitgliedstaaten hinsichtlich der Haftung für Schäden durch fehlerhafte Produkte".*
F) **Richtlinie 99/05/EG:** *"In Bezug auf Funkgeräte und Geräte des Fernmeldewesens sowie deren gegenseitige Anerkennung ihrer Konformität"*.

1.8 GESETZLICHE GARANTIE

Damit der Benutzer die gesetzliche Garantie gemäß der EWG-Richtlinie 1999/44/EG in Anspruch nehmen kann, muss er die im vorliegenden Handbuch aufgeführten Anweisungen gewissenhaft befolgen, d.h. insbesondere:
- immer innerhalb der Betriebsgrenzes des Heizofens arbeiten;
- immer eine regelmäßige und sorgfältige Wartung ausführen;
- nur Personen mit erwiesener Fähigkeit und Begabung die Benutzung des Heizofens erlauben, die zu diesem Zweck eine angemessene Einweisung erhalten haben.

Die Nichteinhaltung der in diesem Handbuch enthaltenen Vorschriften führt zum sofortigen Verfallen der Garantie.

1.9 RESPONSABILITÀ DEL COSTRUTTORE

!

Il Costruttore declina ogni responsabilità civile e penale, diretta o indiretta, dovuta a:

- installazione non conforme alle normative vigenti nel paese ed alle direttive di sicurezza;
- inosservanza delle istruzioni contenute nel manuale;
- installazione da parte di personale non qualificato e non addestrato;
- uso non conforme alle direttive di sicurezza;
- modifiche e riparazioni non autorizzate dal Costruttore effettuate sul prodotto;
- utilizzo di ricambi non originali o non specifici per il modello di stufa;
- carenza di manutenzione;
- eventi eccezionali.

1.10 CARATTERISTICHE DELL'UTILIZZATORE

In qualità di utilizzatore della stufa deve essere ammessa una persona adulta e responsabile provvista delle conoscenze tecniche necessarie per la manutenzione ordinaria dei componenti meccanici ed elettrici della stufa. Fare attenzione che i bambini non si avvicinino alla stufa, mentre è in funzione, con l'intento di giocarvi.

1.11 ASSISTENZA TECNICA

Palazzetti è in grado di risolvere qualunque problema tecnico riguardante l'impiego e la manutenzione nell'intero ciclo di vita del prodotto.
La sede centrale è a vostra disposizione per indirizzarvi al più vicino centro di assistenza autorizzato.

1.12 PARTI DI RICAMBIO

Impiegare esclusivamente parti di ricambio originali.
Non attendere che i componenti siano logorati dall'uso prima di procedere alla loro sostituzione.
Sostituire un componente usurato prima della rottura favorisce la prevenzione degli infortuni derivanti da incidenti causati proprio dalla rottura improvvisa dei componenti, che potrebbero provocare gravi danni a persone e cose.

☞ ***Eseguire i controlli periodici di manutenzione come indicato nel capitolo "MANUTENZIONE E PULIZIA".***

1.13 TARGHETTA DI IDENTIFICAZIONE

La targhetta matricola è posta all'esterno del serbatoio della stufa e riporta tutti i dati caratteristici relativi alla stufa, compresi i dati del Costruttore, **il numero di Matricola** e la marcatura CE relativa all'impianto elettrico.

1.14 CONSEGNA DELLA STUFA

La stufa viene consegnata perfettamente imballata con cartone e fissata ad una pedana in legno che ne permette la movimentazione mediante carrelli elevatori e/o altri mezzi.
All'interno della stufa viene allegato il seguente materiale:

- libretto di uso, installazione e manutenzione;
- spazzolino per la pulizia del percorso fumi.

GB

1.9 MANUFACTURER LIABILITIES

! *The manufacturer declines all direct and indirect civil and penal responsibility for:*
- installation that fails to comply with the laws in force in the country and with the safety rules and regulations;
- failure to comply with the instructions given in the manual;
- installation by unqualified and untrained personnel;
- use that fails to conform to the safety directives;
- alterations and repairs on the product not authorised by the manufacturer;
- use of spare parts that are either not genuine or specific for this particular model;
- lack of maintenance;
- unforeseen events.

1.10 USER CHARACTERISTICS

The person who uses the stove must be an adult and responsible, with all the necessary technical know-how to carry out routine maintenance of the mechanical and electrical components of the stove. Do not let children near the appliance to play with it when it is working.

1.11 TECHNICAL ASSISTANCE

PALAZZETTI is able to solve any technical problem concerning the use and maintenance during the product's whole life cycle.
Our main office will help you find the nearest authorised assistance centre.

1.12 SPARE PARTS

Only use original spare parts.
Do not wait until the components are worn from use before replacing them.
Changing a worn component before it breaks makes it easier to prevent accidents that could otherwise lead to serious injury or damage to property.

☞ ***Carry out routine maintenance checks as described in the "MAINTENANCE AND CLEANING" chapter.***

1.13 IDENTIFICATION PLATE

The serial number plate is located outside the bin of the stove. It shows all relative characteristic data of the machine, including manufacturer information, **the serial number** and marking CE concerning the electrical system.

1.14 DELIVERING THE STOVE

The stove is delivered packed in cardboard and fixed to a wooden pallet so it can be handled by forklifts and/or other means.
You will find the following items inside the stove:
- use, installation and maintenance manual;
- brush for cleaning smoke paths.

DE

1.9 HAFTUNG DES HERSTELLERS

! *Der Hersteller lehnt in folgenden Fällen jede direkte oder indirekte zivil- und strafrechtliche Haftung ab:*
- eine nicht mit den im Installationsland gültigen Bestimmungen und den Sicherheitsrichtlinien erfolgte Installation;
- die Nichteinhaltung der im Handbuch enthaltenen Anweisungen;
- die Installation durch nicht qualifiziertes bzw. nicht geschultes Personal;
- ein nicht mit den Sicherheitsrichtlinien übereinstimmender Gebrauch;
- Änderungen und Reparaturen am Produkt, die nicht vom Hersteller genehmigt wurdent;
- bei Einsatz von anderen als Original-Ersatzteilen oder nicht spezifisch für das Heizofenmodell geeigneten Ersatzteilen;
- bei mangelnder Wartung;
- bei außergewöhnlichen Vorkommnissen.

1.10 EIGENSCHAFTEN DES BENUTZERS

Benutzer des Heizofens muss ein verantwortungsbewusster Erwachsener mit den nötigen technischen Kenntnissen für die gewöhnliche Wartung der mechanischen und elektrischen Bestandteile sein. Achten Sie darauf, dass sich während des Betriebs keine Kinder dem Gerät nähern, um damit zu spielen.

1.11 TECHNISCHER KUNDENDIENST

PALAZZETTi ist in der Lage, jedes technische Problem in Bezug auf die Benutzung oder Wartung während der gesamten Lebensdauer des Produktes zu lösen. Unser Firmensitz teilt Ihnen gerne mit, wo sich die nächstgelegene zugelassene Kundendienststelle befindet.

1.12 ERSATZTEILE

Verwenden Sie ausschließlich Original-Ersatzteile.
Warten Sie mit einem Austausch nicht ab, bis die Bauteile durch den Gebrauch abgenutzt sind.
Der Austausch eines abgenutzten Bauteils vor seinem Defekt begünstigt die Verhütung von Unfällen, die gerade durch den plötzlichen Defekt von Bauteilen hervorgerufen werden und schwere Personen- und Sachschäden verursachen könnten.

☞ ***Führen Sie regelmäßige Wartungskontrollen gemäß den Angaben im Kapitel "WARTUNG UND REINIGUNG" DURCH.***

1.13 KENNSCHILD

Das Kennschild befindet sich auf der Außenseite des Heizofenbehälters und enthält alle Kenndaten zum Gerät, einschließlicht der Herstellerdaten, **der Seriennummer** und der CE-Kennzeichnung für die elektrische Anlage.

1.14 LIEFERUNG DES HEIZOFENS

Der Heizofen vollkommen in Karton verpackt und auf einer Holzpalette befestigt geliefert, die die Umsetzung mittels Hubwagen und / oder anderen Mitteln ermöglicht.
Im Heizofen wird folgendes Material mitgeliefert:
- Installations-, Gebrauchs- und Wartungsanleitung;
- Bürste für die Reinigung des Rauchkanals.

2 AVVERTENZE PER LA SICUREZZA

IT

2.1 AVVERTENZE PER L'INSTALLATORE

- Verificare che le predisposizioni all'accoglimento della stufa siano conformi ai regolamenti locali, nazionale ed europei.
- Osservare le prescrizioni indicate nel presente manuale.
- Verificare che le predisposizioni della canna fumaria e della presa d'aria siano conformi al tipo di installazione.
- Non effettuare collegamenti elettrici volanti con cavi provvisori o non isolati.
- Verificare che la messa a terra dell'impianto elettrico sia efficiente.
- Usare sempre i dispositivi di sicurezza individuale e gli altri mezzi di protezione.

2.2 AVVERTENZE PER L'UTILIZZATORE

- Predisporre il luogo di installazione della stufa secondo i regolamenti locali, nazionali ed auropei.
- La stufa, essendo un prdotto da riscaldamento, presenta delle superfici esterne particolarmente calde. Per questo motivo si raccomanda la massima cautela durante il funzionamento in particolare:
- non toccare lo scarico fumi;
- non scaricare le ceneri;
- non aprire la porta a vetro
- non toccare e non avvicinarsi al vetro della porta, potrebbe causare ustioni;
- non eseguire pulizie di qualunque tipo;
- fare attenzione che i bambini non si avvicinino.
- Osservare le prescrizioni indicate nel presente manuale.
- Rispettare le istruzioni e gli avvertimenti evidenziati dalle targhette esposte sulla stufa.
- Le targhette sono dispositivi antinfortunistici, pertanto devono essere sempre perfettamente leggibili. Qualora risultassero danneggiate ed illeggibili è obbligatorio sostituirle, richiedendone il ricambio originale al Costruttore.
- Utilizzare solo il combustibile conforme alle indicazioni riportate sul capitolo relativo alle caratteristiche del combustibile stesso.
- Seguire scrupolosamente il programma di manutenzione ordinaria e straordinaria.
- Non impieg enza prima avere eseguito l'ispezione giornaliera come prescritto al capitolo "Manutenzione" del presente manuale.
- Non utilizzare la stufa in caso di funzionamento anomalo, sospetto di rottura o rumori insoliti.
- Non gettare acqua sulla stufa in funzionamento o per spegnere il fuoco nel braciere.
- Non appoggiarsi sulla porta aperta, potrebbe comprometterne la stabilità.
- Non usare la stufa come supporto od ancoraggio di qualunque tipo.
- Non pulire la stufa fino a completo raffreddamento di struttura e ceneri.
- I tubi di sicurezza e di caricamento devono essere protetti contro il gelo laddova tale fenomeno possa verificarsi;
- In caso di malfunzionamento della stufa dovuto ad un tiraggio non ottimale della canna fumaria effettuarne

GB

2 SAFETY WARNINGS

2.1 WARNINGS FOR THE INSTALLER

- Make sure that the stove's place of installation meets all local, national and European regulations.
- Comply with the indications given in this manual.
- Check that the flue and air intake are suitable for the type of installation opted for.
- The electrical connection must not be made using temporary or non-insulated leads.
- Make sure the electrical systems earthing is efficient
- Always use individual safety devices and other protection means.

2.2 INSTRUCTIONS FOR THE USER

- Prepare the stove's place of installation in accordance with the local, national and European regulations.
- As the stove is a heating product, its outer surfaces can get very hot. We therefore recommend being extremely careful when it is working, in particular:
  - do not touch the smoke discharge;
  - do not empty the ashes;
  - do not open the glass door
- do not touch or go near the glass door as you could get burnt;
- do not do any type of cleaning;
- make sure that children are kept away.
- Comply with the indications given in this manual.
- Comply with the instructions and warnings given on the plates on the stove.
- The plates are accident prevention devices and as such must be easily and perfectly legible at all times. Should they be damaged and rendered illegible it is compulsory to change them, asking the manufacturer for an original plate.
- Only use fuel that complies with the indications given in the chapter referring to fuel characteristics.
- Keep strictly to the routine and special maintenance programme.
- Do not use the stove without first having carried out the daily inspection as specified in the "Maintenance" chapter in this manual.
- Do not use the stove if there is a malfunction, a suspicion of breakage or unusual noises.
- Do not throw water on the stove when it is lit or to put the fire out in the hearth.
- Do not lean against the open door, it could weaken its stability.
- Do not use the stove as a support or anchor of any type.
- Do not clean the stove until the structure and ashes are completely cold.
- The safety and filling pipes must be protected against freezing wherever this may occur;
- If the stove malfunctions due to improper draught of the flue, clean it via the procedure set forth in 8.2.4.
  The flue pipe must be cleaned at least once a year as described in paragraph 8.2.4.
- All works must be carried out in maximum safety and calmly.
- In the event of a chimney fire, shut down the stove

DE

2 HINWEISE ZUR SICHERHEIT

2.1 HINWEISE FÜR DEN INSTALLATEUR

- Prüfen Sie, ob die vorbereitenden Arbeiten für die Heizofeninstallation gemäß den lokalen, nationalen und europäischen Bestimmungen ausgeführt wurden.
- Beachten Sie die im vorliegenden Handbuch aufgeführten Vorschriften.
- Prüfen Sie, ob sich die Vorrichtung des Rauchfangs und der Lüftungsöffnung für die Installationsart eignen.
- Stellen Sie keine losen Stromanschlüsse mit provisorischen oder nicht isolierten Kabeln her.
- Prüfen Sie, ob die Erdung der elektrischen Anlage funktionsfähig ist.
- Verwenden Sie stets die persönlichen Schutzmittel und die anderen Schutzvorrichtungen.

2.2 HINWEISE FÜR DEN BENUTZER

- Den Installationsort des Heizofens gemäß den örtlichen, nationalen und europäischen Vorschriften vorbereiten.
- Da der Heizofen ein Produkt für die Beheizung darstellt, weist er besonders heiße Außenfläche auf. Aus diesem Grund ist während des Betriebs höchste Aufmerksamkeit geboten:
  - den Abgasleitung nicht anfassen;
  - die Asche nicht entleeren;
  - die Glastür nicht öffnen;
- Berühren oder nähern Sie sich nicht dem Glas der Tür, es könnten Verbrennungen hervorgerufen werden.
- Führen Sie keinerlei Reinigungsarbeiten durch.
- Achten Sie darauf, dass sich keine Kinder nähern.
- Beachten Sie die im vorliegenden Handbuch aufgeführten Vorschriften.
- Beachten Sie die Anweisungen und Hinweise auf den am Heizofen befindlichen Schildern.
- Die Schilder sind Unfallschutzvorrichtungen und müssen aus diesem Grund immer einwandfrei lesbar sein. Sollten die Schilder beschädigt oder unleserlich sein, müssen sie ersetzt werden, wozu das Original-Ersatzteil beim Hersteller anzufordern ist.
- Verwenden Sie nur Brennstoffe, die den Angaben im entsprechenden Kapitel zu den Brennstoffeigenschaften entsprechen.
- Führen Sie gewissenhaft den Plan zur gewöhnlichen und außergewöhnlichen Wartung durch.
- Benutzen Sie das Gerät nie, ohne die tägliche Inspektion gemäß dem Kapitel "Wartung" des vorliegenden Handbuchs durchgeführt zu haben.
- Verwenden Sie den Heizofen nicht bei Betriebsstörungen, Verdacht auf Defekte oder ungewöhnlichen Geräuschen.
- Schütten Sie kein Wasser auf den laufenden Heizofen bzw. zum Löschen des Feuers in den Feuerraum.
- Stützen Sie sich nicht auf die geöffnete Tür, dadurch könnte die Stabilität beeinträchtigt werden.
- Verwenden Sie den Heizofen nicht als Stütz oder Verankerung beliebiger Art.
- Reinigen Sie den Heizofen erst, wenn Struktur und Asche vollkommen ausgekühlt sind.

la pulizia seguento la procedura descritta in 8.2.4. La pulizia della canna fumaria deve essere effettuata comunque almeno una volta all'anno secondo quanto descritto nel paragrafo 8.2.4.
- Eseguire tutte le operazioni nella massima sicurezza e calma.
- In caso di incendio al camino spegnere la stufa con la procedura di spegnimento indicata nel capitolo 7.5 e chiamare il pronto intervento.
- Non toccare le parti verniciate durante il funzionamento per evitare danneggiamenti alla verniciatura.
- Toccare la porta solo a stufa fredda

2.3 AVVERTENZE PER IL MANUTENTORE

- Osservare le prescrizioni indicate nel presente manuale.
- Usare sempre i dispositivi di sicurezza individuale e gli altri mezzi di protezione.
- Prima di iniziare qualsiasi operazione di manutenzione assicurarsi che la stufa, nel caso in cui sia stata utilizzata, si sia raffreddata.
- Qualora anche uno solo dei dispositivi di sicurezza risultasse starato o non funzionante, la stufa è da considerasi non funzionante.
- Togliere l'alimentazione elettrica prima di intervenire su parti elettriche, elettroniche e connettori.

GB

and extinguish as set forth in chapter 7.5. Contact emergency services.
- Do not touch the painted parts during operation so as to avoid damage to the paint finish.
- Touch the door only if the stove is cold.

2.3 INSTRUCTIONS FOR THE MAINTENANCE ENGINEER

- Comply with the indications given in this manual.
- Always use individual safety devices and other protection means.
- Before undertaking any maintenance work the stove must be completely cold.
- Even if only one of the safety devices is incorrectly calibrated or not working, the stove is to be considered “not working”.
- Disconnect from the electrical power supply before working on electrical or electronic parts or connectors.

DE

- Die Sicherheits- und Abgasrohre müssen da wo er auftreten kann, vor Frost geschützt sein.
- Bei einem schlechten Heizofenbetrieb, der auf einen unzureichenden Abzug des Rauchfangs zurückzuführen ist, muss eine Reinigung wie unter 8 beschrieben, durchgeführt werden 8.2.4.
- Die Reinigung des Rauchabzugs muss auf jeden Fall mindestens einmal pro Jahr entsprechend der Beschreibung im Absatz 8.2.4 durchgeführt werden.
- Führen Sie alle Arbeitsgänge unter größter Sicherheit und mit Ruhe aus.
- Bei einem Brand des Schornsteins, den Heizofen mit dem im Kapitel 7.5 aufgeführten Ausschaltverfahren abstellen und die Feuerwehr rufen.
- Berühren Sie während des Betriebs nicht die lakkierten Teile, um Schäden an der Lackierung zu vermeiden.
- Die Tür nur bei kaltem Heizofen anfassen.

2.3 HINWEISE FÜR DAS WARTUNGSPERSONAL

- Beachten Sie die im vorliegenden Handbuch aufgeführten Vorschriften.
- Verwenden Sie stets die persönlichen Schutzmittel und die anderen Schutzvorrichtungen.
- Prüfen Sie vor jedem Wartungseingriff, ob der Heizofen, sollte er betrieben worden sein, ausgekühlt ist.
- Sollte auch nur eine der Scherheitsvorrichtungen falsch eingestellt sein oder nicht funktionieren, ist der Heizofen als nicht funktionsfähig zu betrachten.
- Schalten Sie die Stromversorgung ab, bevor Sie an elektrischen und elektronischen Teilen sowie Verbindern arbeiten.

IT

3 CARATTERISTICHE DEL COMBUSTIBILE E DESCRIZIONE DELLA MACCHINA

3.1 CARATTERISTICHE DEL COMBUSTIBILE

3.1.1 Pellet

- Il pellet od ovuli di legno (Fig. 3.1) sono un composto costituito da varie tipologie di legno pressato con procedimenti meccanici nel rispetto delle normative a tutela dell'ambiente. I pellet sono l'unico combustibile previsto per questo tipo di stufa.
- L'efficienza e la potenzialità termica della stufa possono variare in relazione al tipo ed alla qualità degli ovuli in legno utilizzati.
  CLEMY richiede, per un corretto funzionamento, ovuli che presentino le seguenti caratteristiche:
- dimensioni Ø 6 - 7 mm
- lunghezza max. 30 mm
- contenuto max. umidità 8 ÷ 9%
- Il CLEMY è dotato di un serbatoio di contenimento degli ovuli di legna della capacità indicata nella tabella dati caratteristici.

☞ **- Le aperture preposte al caricamento dei pellet devono essere sempre di facile accesso.**

Fig. 3.1

⚠ **PERICOLO**
È vietato usare la stufa come inceneritore.
Per motivi di controllo della temperatura di esercizio NON è possibile il funzionamento a legna tradizionale.

3.1.1.1 Stoccaggio dei pellet

! Il pellet deve essere conservato in un ambiente asciutto e non troppo freddo.
Si consiglia di conservare alcuni sacchi di pellet nel locale di utilizzo della stufa o in un locale attiguo purché sia a temperatura e umidità accettabili.
Il pellet umido e/o freddo (5°C) riduce la potenzialità termica del combustibile ed obbliga ad effettuare maggiore manutenzione di pulizia del braciere (materiale incombusto) e del focolare.

! Porre particolare attenzione nello stoccaggio e movimentazione dei sacchi di pellet. Deve essere evitata la sua frantumazione e la formazione di segatura.
Se viene immessa segatura nel serbatoio della stufa, questa potrebbe causare il blocco del sistema di carica del pellet.

GB

3 FUEL CHARACTERISTICS AND A DESCRIPTION OF THE MACHINE

3.1 FUEL CHARACTERISTICS

3.1.1 Pellets

- Wood pellets (Fig. 3.1) are a compound composed of various types of wood pressed with mechanical procedures in compliance with environmental protection regulations. Pellets are the only type of fuel which may be used for this stove.
- stove heat output and efficiency may vary according to the type and quality of wood pellets used.
  For CLEMY to work correctly you have to burn pellets with the following characteristics:
- size Ø 6-7 mm
- maximum length. 30 mm
- max. content of: humidity 8 ÷ 9%
- CLEMY is provided with a storage container for the pellets with a capacity as indicated in the characteristics table.

☞ **- The openings for loading the pellets must always be easily accessible.**

⚠ **DANGER**
It is prohibited to use the stove as an incinerator.
For reasons of temperature control, operation is not possible with traditional firewood.

3.1.1.1 Storing the pellets

! Keep the pellets in a dry place, not too cold.
We suggest keeping a few bags of pellets in the same room as the stove or in an adjacent room provided both the temperature and humidity levels are acceptable.
Damp and/or cold pellets (5°c) will not burn so well and consequently the heat output will be less. It also means more cleaning of the brazier (unburnt material) and hearth.

! Use care in storing and handling bags of pellets Avoid breaking them, forming sawdust.
If sawdust gets into the stoves pellet container, it could block the pellet feeding system.

DE

3 BRENNSTOFFEIGENSCHAFTEN UND GERÄTEBESCHREIBUNG

3.1 BRENNSTOFFEIGENSCHAFTEN

3.1.1 Pellets

- Das Pellet oder die Holzpresslinge (Abb. 3.1) bestehen aus verschiedenen Holzarten und werden durch ein mechanisches Verfahren und unter Beachtung der Umweltschutznormen gepresst. Dieser Heizofen kann nur mit Pellets betrieben werden.
- Die Effizienz und Wärmeleistung des Heizofens können je nach Art und Qualität der verwendeten Holzpresslinge variieren.
  Für einen korrekten Betrieb benötigt CLEMY Pellets mit folgenden Eigenschaften:
- Abmessungen Ø 6 - 7 mm
- max. Länge 30 mm
- max. Inhalt Feuchtigkeitsgehalt 8 ÷ 9%
- CLEMY verfügt über einen Vorratsbehälter für Holzpresslinge mit dem in der Tabelle der Kenndaten angegebenen Fassungsvermögen.

☞ **- Die Öffnungen zum Einfüllen der Pellets müssen immer leicht zugänglich sein.**

⚠ **GEFAHR**
ES ist verboten, den Heizofen zum Einäschern zu benutzen.
Aufgrund der Betriebstemperaturkontrolle kann der Heizofen nicht mit traditionellem Holz beschickt werden.

3.1.1.1 Lagerung der Pellets

! Die Pellets müssen in einem trockenen, nicht zu kalten Raum gelagert werden.
Es ist empfehlenswert, einige Säcke Pellets im selben Raum des Heizkamins oder in einem angrenzenden Raum mit geeigneter Temperatur und Feuchtigkeit aufzubewahren.
Feuchte oder kalte (5°C) Pellets haben eine geringere Heizleistung und bewirken, dass Brennraum (unverbranntes Material) und Feuerstelle häufiger gereinigt werden müssen.

! Gehen Sie bei Lagerung und Handling der Pelletssäcke immer sehr umsichtig vor. Sie dürfen nicht zertrümmert und in Sägespäne verwandelt werden.
Sägespäne im Behälter des Heizofens können zum Blockieren des Pellet-Beschickungssystems führen.

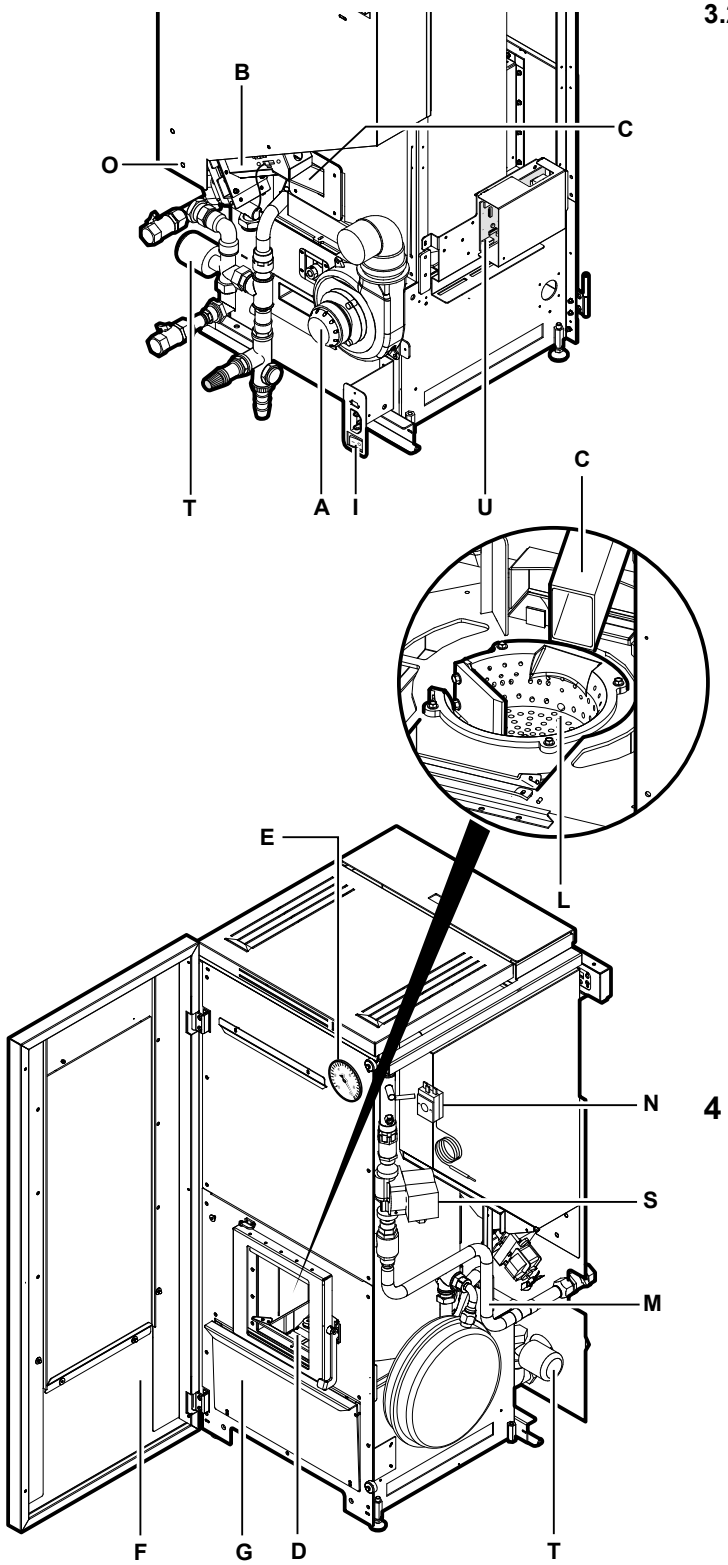

Fig. 3.2

3.2 DESCRIZIONE DELLE PARTI PRINCIPALI DELLA STUFA

A) **Ventilatore aspirazione fumi**
Espelle i fumi durante il funzionamento a pellet

B) **Sistema di caricamento**
È composto da un motoriduttore e una coclea e permette il dosaggio del pellet nel braciere

C) **Tubo discesa pellet**
Permette il passaggio del pellet dal sistema di caricamento al braciere

D) **Braciere**
Punto in cui si brucia il pellet

E) **Manometro**
Indica la pressione dell'acqua all'interno della caldaia

F) **Controporta estetica**

G) **Cassetto cenere**
Raccoglie la cenere prodotta dalla combustione del pellet

I) **Interruttore di accensione**
Gruppo composto da interruttore di accensione, spina tripolare per alimentazione elettrica e fusibili

L) **Accenditore**
Consente l'accensione del pellet

M) **Parte idraulica**
Permette l'allacciamento all'impianto idraulico dell'abitazione

N) **Termostato di sicurezza acqua**

O) **Termostato di sicurezza pellet**

P) **Sfiato**

R) **Meccanismo di pulizia dello scambiatore**

S) **Pompa di circolazione**

T) **Valvola anticondensa**

U) **Scheda elettronica**

V) **Pannello di comando**

4 MOVIMENTAZIONE E TRASPORTO

La macchina viene consegnata completa di tutte le parti previste.
Fare attenzione alla tendenza allo sbilanciamento della macchina.
Tenere ben presente quanto sopra anche durante lo spostamento della stufa sul supporto di trasporto.
Durante il sollevamento evitare strappi o bruschi movimenti.
Accertarsi che il carrello sollevatore abbia una portata superiore al peso della macchina da sollevare.
Al manovratore dei mezzi di sollevamento spetterà tutta la responsabilità del sollevamento dei carichi.

PERICOLO
Fare attenzione che i bambini non giochino con i componenti dell'imballo (es. pellicole e polistirolo). Pericolo di soffocamento!

GB

3.2 DESCRIPTION OF THE STOVE'S MAIN PARTS

A) **Smoke exhaust fan**
Expels smoke during operation on pellets
B) **Loading system**
This consists of a gear motor and feeder screw to dispense pellets into the hearth.
C) **Pellet descent tube**
This allows the pellets to travel from the loading system to the hearth
D) **Hearth**
The point where the pellet burns
E) **Gauge**
Indicates water pressure in the boiler
F) **Aesthetic door liner**
G) **Ash drawer**
Collects the ashes produced by pellet combustion
I) **Ignition switch**
Assembly composed of ignition switch, tripolar plug for electrical power and fuses
L) **Lighter**
Allows pellet ignition
M) **Hydraulic part**
Allows connection to the plumbing system of the home
N) **Water safety thermostat**
O) **Pellet safety thermostat**
P) **Vent**
R) **Mechanism for cleaning heat exchanger**
S) **Circulation pump**
T) **Anti-condensation valve**
U) **Electronic card**
V) **Control panel**

4 HANDLING AND TRANSPORT

The stove is supplied complete with all its parts.
Please be aware of the fact that the stove tend to tip over.
Be aware of this also when moving the stove on the transport support.
Avoid sudden movements when lifting the stove.
Make sure the forklift truck has a sufficient lifting capacity for the weight of the stove.
The person operating the forklift is completely responsible for the lifting operations.

DANGER
Do not let children play with the packaging materials (i.e. film and polystyrene). Suffocation hazard!

DE

3.2 BESCHREIBUNG DER HAUPTBESTANDTEILE DES HEIZOFENS

A) **Gebläse zur Rauchabsaugung**
Entfernt den Rauch während des Pelletbetriebs.
B) **Beschickungssystem**
Besteht aus einem Motorgetriebe sowie einer Förderschnecke und ermöglicht die Dosierung der Pellets im Feuerbecken.
C) **Pelleteinfüllrohr**
Ermöglicht den Durchlauf der Pellets vom Beschikkungssystem zum Feuerraum.
D) **Feuerraum**
Die Stelle, an der die Pellets verbrannt werden.
E) **Druckmesser**
Gibt den Wasserdruck innerhalb des Heizkessels an.
F) **Ästhetische Gegentür**
G) **Aschekasten**
Fängt die bei der Verbrennung der Pellets entstehende Asche auf.
I) **Einschalter**
Aus dem Einschalter, einem dreipoligen Stecker für den Netzanschluss und Sicherungen bestehende Baugruppe.
L) **Zünder**
Ermöglicht das Anzünden der Pellets
M) **Hydraulik**
Ermöglicht den Anschluss der Wohnung an die Hydraulikanlage.
N) **Sicherheitsthermostat für das Wasser**
O) **Sicherheitsthermostat für Pellets**
P) **Entlüftung**
R) **Mechanismus zur Reinigung des Wärmetauschers**
S) **Umwälzpumpe**
T) **Kondensationsschutzventil**
U) **Elektronikkarte**
V) **Bedienblende**

4 UMSETZUNG UND TRANSPORT

Das Gerät wird einschließlich aller vorgesehener Teile geliefert.
Achtung, das Gerät kippt leicht.
Dies ist auch beim Umsetzen des Heizofens auf seinem Transport-Untergestell zu beachten.
Vermeiden Sie beim Heben ruckartige oder abrupte Bewegungen.
Prüfen Sie, ob der Hubwagen eine Tragfähigkeit besitzt, die größer ist als das zu hebende Gewicht des Gerätes.
Der Bediener der Hubvorrichtungen hat die gesamte Verantwortung für das Anheben der Lasten.

GEFAHR
Achten Sie darauf, dass Kinder nicht mit den Verpackungsteilen spielen (z.B. Folien und Polystyrol). Es besteht Erstickungsgefahr!

5 PREPARAZIONE DEL LUOGO DI INSTALLAZIONE

5.1 PRECAUZIONI PER LA SICUREZZA

La responsabilità delle opere eseguite nello spazio d'ubicazione della macchina è, e rimane, a carico dell'utilizzatore; a quest'ultimo è demandata anche l'esecuzione delle verifiche relative alle soluzioni d'installazione proposte.

- L'utilizzatore deve ottemperare a tutti i regolamenti di sicurezza locali, nazionali ed europei.
- L'apparecchio dovrà essere installato su pavimenti con adeguata capacità portante.
- Le istruzioni di montaggio e smontaggio della stufa sono riservate ai soli tecnici specializzati.
- È sempre consigliabile che gli utenti si rivolgano al nostro servizio di assistenza per le richieste di tecnici qualificati.
- Nel caso in cui intervengano altri tecnici si raccomanda di accertarsi sulle loro reali capacità.
- L'installatore, prima di avviare le fasi di montaggio o di smontaggio della stufa, deve ottemperare alle precauzioni di sicurezza previste per legge ed in particolare a:

  A) non operare in condizioni avverse;
  B) deve operare in perfette condizioni psicofisiche e deve verificare che i dispositivi antinfortunistici individuali e personali, siano integri e perfettamente funzionanti;
  C) deve indossare i guanti antiinfortunistici;
  D) deve indossare scarpe antiinfortunistiche;
  E) deve usufruire di utensili muniti di isolamento elettrico;
  F) deve accertarsi che l'area interessata alle fasi di montaggio e di smontaggio sia libera da ostacoli.

5.2 CONSIDERAZIONI GENERALI

Molti sono i fattori che concorrono per rendere efficace la combustione in termini di prestazioni termiche e basse emissioni di sostanze inquinati (CO - Monossido di carbonio).
Alcuni fattori dipendono dall'apparecchiatura nella quale avviene la combustione altri invece dipendono da caratteristiche ambientali, di installazione e dal grado di manutenzione ordinaria effettuato sul prodotto.
Alcuni fattori importanti sono:
- aria comburente;
- caratteristiche del sistema di evacuazione dei prodotti della combustione;
- qualità del pellet (umidità e dimensioni).

Nei paragrafi successivi sono riportate alcune indicazioni da rispettare per ottenere il massimo rendimento del prodotto acquistato.

GB

5 PREPARING THE PLACE OF INSTALLATION

5.1 SAFETY PRECAUTIONS

The responsibility for any work done in the space where the machine is to be installed is, and remains, the user's. The user is also entrusted with checking the proposed installation solutions.

- The user must comply with all the local, national and European regulations.
- The stove must be installed on floors with an adequate load-bearing capacity.
- Stove assembly and dismantling instructions are for specialized technicians only.
- It is always advisable for the user to call our assistance service when they need qualified technicians.
- If other technicians are called in, please make sure they are properly qualified.
- Before assembling or dismantling the stove, the installer must comply with the safety precautions as established by law, specifically::

  A) he must not work in adverse conditions;
  B) he must be in perfect psychophysical condition to work and ensure that the individual and personal accident prevention devices are sound and in perfect working order;
  C) he must wear accident prevention gloves;
  D) he must wear accident prevention footwear;
  E) he must use electrically insulated tools;
  F) he must make sure that the area he is working in for assembling/dismantling the stove is free from obstacles.

5.2 GENERAL CONSIDERATIONS

There are many factors that contribute to good combustion in terms of heat performance and low emission of polluting substances (CO - carbon monoxide).
Some of these factors depend on the appliance where combustion takes place, while others depend on the environmental and installation conditions and on the routine maintenance carried out.
Some of the important factors are:
- combustion air;
- features of the combustion by-products exhaust system.
- pellet quality (humidity and dimensions).

The instructions provided in the following paragraphs should be complied with in order to achieve the best from your stove.

DE

5 VORBEREITUNG DES INSTALLATIONSORTES

5.1 VORBEUGENDE SICHERHEITSMASSNAHMEN

Die Verantwortung für im Aufstellungsraum des Heizkamins ausgeführten Arbeiten ist und bleibt die des Benutzers. Diesem wird auch die Ausführung der Kontrollen bezüglich der vorgeschlagenen Installationslösungen übertragen.

- Der Benutzer muss alle lokalen, nationalen und europäischen Sicherheitsregeln einhalten.
- Das Gerät muss auf einem Fußboden mit entsprechender Tragfähigkeit installiert werden.
- Die Anleitungen zu Montage und Demontage des Heizofens sind dem technischen Fachpersonal vorbehalten.
- Es ist immer empfehlenswert, sich für die Anforderung von Fachtechnikern an unseren Kundendienst zu wenden.
- Sollten andere Techniker tätig werden, wird empfohlen, sich von deren Fähigkeiten zu überzeugen.
- Der Installateur hat vor der Montage oder Demontage des Heizofens alle gesetzlich vorgesehenen Sicherheitsmaßnahmen und insbesondere die Folgenden zu beachten:

  A) nicht unter ungünstigen Bedingungen zu arbeiten;
  B) unter einwandfreien psychophysischen Bedingungen zu arbeiten und sicherzustellen, dass die individuellen und persönlichen Unfallverhütungsvorrichtungen unversehrt und vollkommen funktionsfähig sind;
  C) Schutzhandschuhe zu tragen;
  D) Schutzschuhe zu tragen;
  E) elektrisch isoliertes Werkzeug zu verwenden;
  F) sicherzustellen, dass der für Montage bzw. Demontage erforderliche Bereich keine Hindernisse aufweist.

5.2 ALLGEMEINE BETRACHTUNGEN

Viele Faktoren spielen für eine hinsichtlich der Wärmeleistung und einer niedrigen Schadstoffabgabe (CO - Kohlenmonoxyd) effizienten Verbrennung eine wichtige Rolle.
Einige Faktoren hängen vom Gerät ab, in dem die Verbrennung abläuft, andere hingegen von den Umwelt- und Installationsbedingungen bzw. der Regelmäßigkeit der gewöhnlichen Wartung des Gerätes.
Einige wichtige Faktoren sind:
- Verbrennungsluft;
- Eigenschaften des Rauchabzugsystems;
- Qualität der Pellets (Feuchtigkeit und Grösse).

In den nachfolgenden Abschnitten werden einige einzuhaltende Hinweise aufgeführt, damit der Heizofen mit maximaler Leistung funktioniert.

6 INSTALLAZIONE

6.1 PARAMETRI DI INSTALLAZONE

Per garantire un regolare funzionamento della stufa è necessario seguire alcune regole fondamentali che riguardano la **PRESA D'ARIA**, la **CANNA FUMARIA** e l'**INSTALLAZIONE**
(Rif. norma UNI 10683).

- La **PRESA D'ARIA ESTERNA** è indispensabile per assicurare un adeguato afflusso di **ARIA di COMBUSTIONE**, soprattutto se vi sono serramenti con vetri doppi e guarnizioni. Praticare un foro su una parete che dà all'esterno. Il foro dovrà essere fatto possibilmente dietro o a lato dell'apparecchiatura e dovrà essere dotato di griglia anti-insetto(fig. 6.1.1).

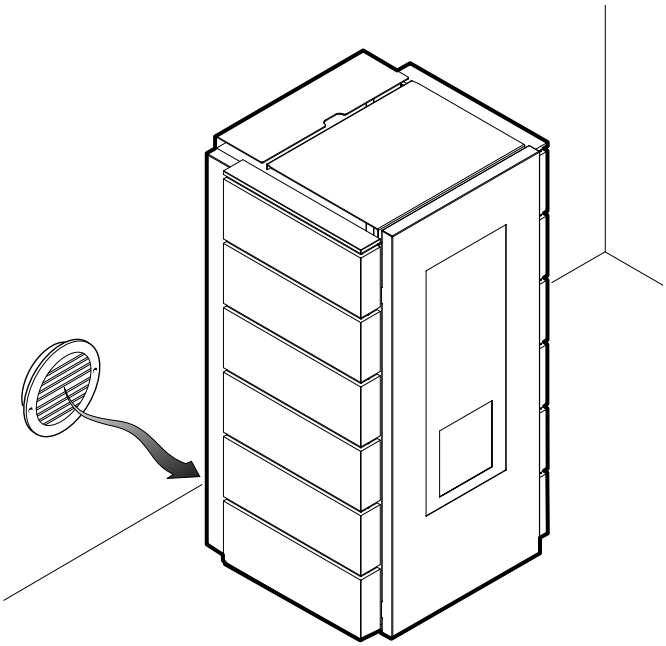

Fig. 6.1.1

La norma UNI 10683 vieta il prelievo di aria comburente da garage, magazzini di materiale combustibile. Il foro di presa d'aria esterna comburente non deve essere collegato alla stufa mediante tubazione
Qualora nel locale ci siano altri apparecchi di riscaldamento le prese dell'aria comburente devono garantire il volume necessario di aria al corretto funzionamento di tutti i dispositivi. Nel caso in cui nella stanza dove è ubicata la stufa siano presenti e funzionanti uno o più ventilatori di estrazione (cappe di aspirazione) si potrebbero verificare malfunzionamenti alla combustione causati dalla scarsità di aria comburente.

- Le dimensioni della **CANNA FUMARIA** dovranno essere conformi a quanto riportato nella scheda DATI GENERALI. È consigliabile l'uso di canne fumarie coibentate in refrattario o in acciaio inox di sezione circolare, con pareti interne a superficie liscia. La sezione della canna fumaria dovrà mantenersi costante per tutta la sua altezza. Si consiglia un'altezza minima di 3,5 ÷ 4 m (fig. 6.1.2).
  È opportuno prevedere, sotto l'imbocco del canale da fumo, una camera di raccolta per materiali solidi ed eventuali condense. Le caratteristiche della canna fumaria devono essere conformi alle norme EN 10683 - EN 1856-1-2 - EN 1857 - EN 1443 - EN 13384-1-3 - EN 12391-1.
  Canne fumarie FATISCENTI, costruite con materiale non idoneo (fibrocemento, acciaio zincato, ecc... con superficie interna ruvida e porosa) sono fuorilegge e pregiudicano il buon funzionamento del caminetto.

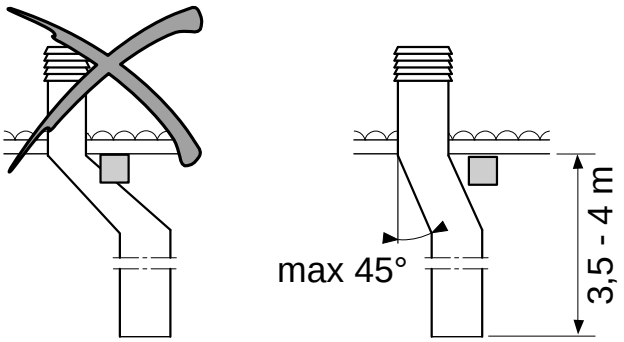

Fig. 6.1.2

- Un **PERFETTO TIRAGGIO** è dato soprattutto da una canna fumaria libera da ostacoli quali strozzature, percorsi orizzontali, spigoli; eventuali spostamenti di asse dovranno avere un percorso inclinato con angolazione max di 45° rispetto alla verticale, meglio ancora se di soli 30°. Questi spostamenti vanno effettuati preferibilmente in prossimità del comignolo.
- Il **RACCORDO FUMI** tra caminetto e canna fumaria deve essere fatto con appositi tubi e curve in acciaio alluminato rigidi, con spessore di almeno 2 mm o acciaio inox con spessore 1 mm che facilitano l'installazione e danno garanzia di funzionalità e resistenza; è vietato l'utilizzo di tubi metallici flessibili e/o in fibrocemento.
- Il **COMIGNOLO** deve essere del tipo **ANTIVENTO** con sezione interna equivalente a quella della canna fumaria e sezione di passaggio fumi in uscita almeno **DOPPIA** di quella interna della canna fumaria (fig. 6.1.3).

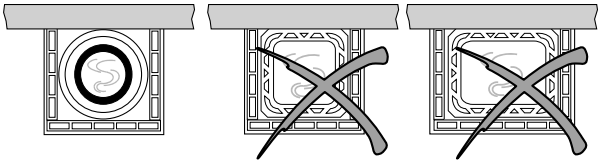

Fig. 6.1.3

GB

6 INSTALLATION

6.1 INSTALLATION PARAMETERS

To ensure correct stove operation it is necessary to follow some fundamental rules regarding the **FLUE**, the **AIR INTAKE** and **INSTALLATION**.
(Ref. standard UNI 10683.

- The **EXTERNAL AIR INTAKE** is essential to ensure an appropriate flow of **COMBUSTION AIR** especially if there are windows with double glazing and seals. Drill a hole on one of the outside walls. If possible, the hole should be behind or to the side of the appliance and should be fitted with an anti-insect grille (fig. 6.1.1).

⚠ Standard UNI 1068 prohibits the drawing of combustion air from garages or warehouses for combustible material. The external intake hole for combustion air must not be connected to the stove with a pipe. If the room contains other heating equipment, the combustion air intakes must ensure the volume of air required for operation of all devices. If the room where the stove is located includes one or more extraction fans (exhaust hoods), combustion may be poor due to lack of combustion air.

- The size of the **FLUE** must comply with TECHNICAL SPECIFICATIONS. It is recommended to use flues insulated preferably in a refractory material or stainless steel with a circular cross-section and smooth internal walls. Flue cross-section should be kept constant for its entire height. A minimum height of 3.5 ÷ 4 m is recommended (fig. 6.1.2).
  There should be a chamber for gathering solid materials and any condensation beneath the smoke pipe outlet. The characteristics of the flue pipe must be compliant with the provisions of standards EN 10683 - EN 1856-1-2 - EN 1857 - EN 1443 - EN 13384-1-3 - EN 12391-1.
  DETERIORATING flues made with unsuitable materials (such as asbestos cement, galvanised steel, etc., with a rough or porous internal surface) are illegal and can jeopardise the correct operation of the fireplace.
- A **PERFECT DRAUGHT** is above all the result of a flue that is clear of obstructions such as chokes, horizontal sections or sharp angles; any axial displacements should be at a maximum angle of 45° in relation to the vertical axis (better still if it is only 30°). These displacements should preferably be made near the chimney top.
- The **SMOKE CONNECTION** between the fireplace and flue should be done with specific pipes and bends in rigid aluminated steel at least 2 mm thick, or in 1 mm thick stainless steel that facilitate installation and also guarantee functionality and resistance. It is forbidden to use flexible metal and/or asbestos cement pipes.
- The **CHIMNEY** top shall be the **WINDPROOF** type with an inside cross section equivalent to the flue and with a smoke outlet passage section at least **DOUBLE** the internal one of the flue (fig. 6.1.3).
- To avoid draught problems, each fireplace should have its own flue. If there is more than one flue on the roof, the others should be situated at a distance of at least 2 metres and the stove's chimney top should be at least 40 cm **ABOVE** the others. If the chimney tops are near each other install some dividing panels

6 INSTALLATION

DE

6.1 INSTALLATIONSPARAMETER

Für einen einwandfreien Betrieb des Heizofens müssen einige grundlegende Regeln befolgt werden, die sich auf, den **RAUCHFANG**, die **LÜFTUNGSÖFFNUNG** und die **INSTALLATION** beziehen.
(Vgl. Norm UNI 10683).

- Die **LÜFTUNGSÖFFNUNG** ist unerlässlich, um eine angemessene Zufuhr von **VERBRENNUNGSLUFT** zu sichern. Dies gilt vor allem bei Vorhandensein von Doppelfenstern und Abdichtungen. Stellen Sie an einer Außenwand eine Öffnung mit einem Durchmesser her. Die Öffnung muss sich möglichst hinter oder seitlich des Gerätes befinden und mit einem Insektenschutzgitter versehen werden (Abb. 6.1.1).

⚠ Mit der Norm UNI 1068 wird die Zuführung der Verbrennungsluft aus Garagen oder Brennmaterial-Lagern untersagt. Die Öffnung zur Verbrennungsluftzufuhr darf nicht mittels Rohrleitung an den Heizofen angeschlossen werden.
Falls im Raum noch weitere Heizgeräte aufgestellt sind, müssen die Luftklappen der Verbrennungsluft die für den einwandfreien Betrieb aller Vorrichtungen nötige Luftmenge gewährleisten. Falls im Raum,in dem der Heizofen aufgestellt ist, einer oder mehrere Abzugsgebläse (Abzugshauben) vorhanden oder in Betrieb sind, könnte durch die mangelnde Verbrennungsluft ein schlechter Heizofenbetrieb verursacht werden.

- Die Abmessungen des **RAUCHFANGS** müssen den Angaben im allgemeinen DATENBLATT ENTSPRECHEN. Es ist empfehlenswert, isolierte Rauchfänge aus Schamotte oder Edelstahl mit rundem Querschnitt und Innenwänden mit glatter Oberfläche zu verwenden. Der Durchmesser des Rauchfangs muss über seine gesamte Länge gleich sein. Es wird eine Mindesthöhe von 3,5-4 m empfohlen (Abb. 6.1.2).
  Es ist angebracht, unter der Mündung des Rauchkanals eine Kammer vorzusehen, in der Feststoffe und eventuelle Kondensation aufgefangen werden.
  Die Merkmale des Rauchfangs müssen dem Inhalt der Normen EN 10683 - EN 1856-1-2 - EN 1857 - EN 1443 - EN 13384-1-3 - EN 12391-1 entsprechen.
  BAUFÄLLIGE Rauchfänge aus ungeeignetem Material (Asbestzement, verzinkter Stahl usw... mit rauen und porösen Innenflächen) entsprechen nicht den geltenden Gesetzen und beeinträchtigen den einwandfreien Betrieb des Heizofens.
- Ein **PERFEKTER RAUCHABZUG** wird vor allem durch einen von Hindernissen, wie z.B. Verstopfungen, horizontalen Strecken und Kanten freiem Rauchfang gewährleistet. Eventuelle Achsverschiebungen müssen einen schrägen Verlauf mit einem max. Winkel von 45° zur Senkrechten, bzw. besser noch 30°, haben. Diese Versetzungen sollten möglichst in der Nähe des Schornsteins vorgenommen werden.
- Der **RAUCHANSCHLUSS** zwischen Heizofen und Rauchfang muss mit geeigneten, starren Rohren und Krümmungen aus mindestens 2 mm starkem Stahl oder 1 mm starkem Edelstahl erfolgen. Dadurch wird die Installation vereinfacht und ein einwandfreier Betrieb bzw. Widerstandsfähigkeit garantiert. Der Einsatz von biegsamen Metallrohren bzw. Rohren aus Asbestbeton ist verboten.

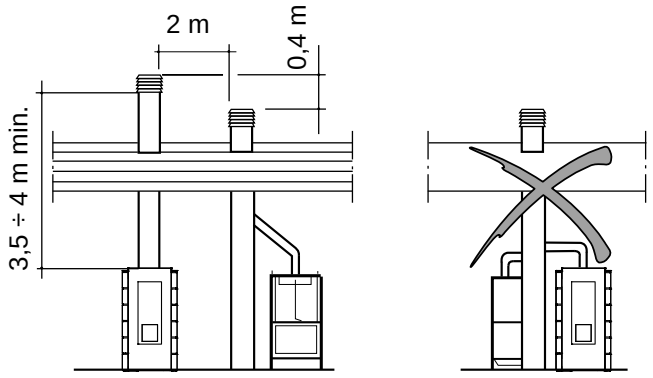

Fig. 6.1.5

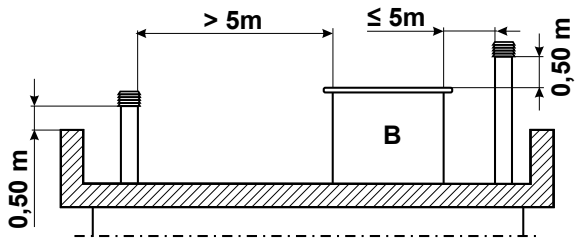

Fig. 6.1.6

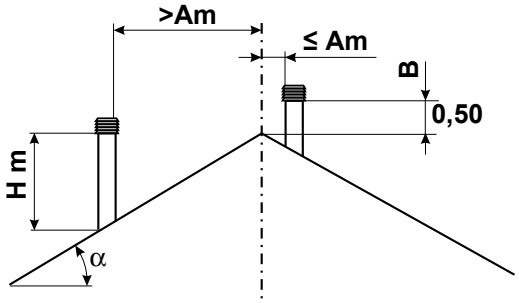

Fig. 6.1.7

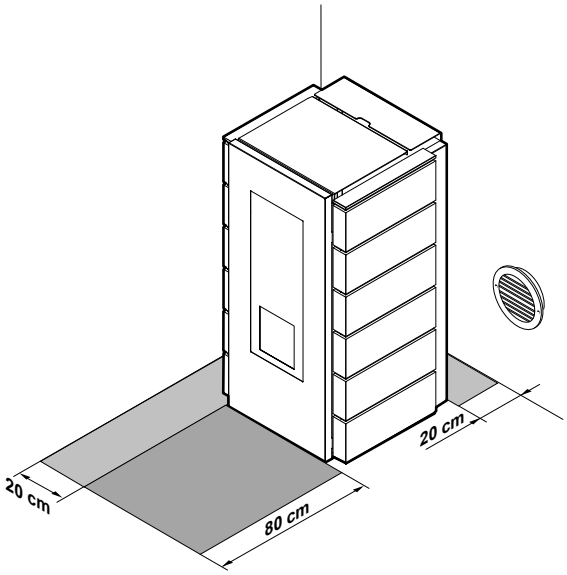

Fig. 6.1.8

- Per evitare inconvenienti nel tiraggio, ogni caminetto dovrà avere una propria canna fumaria indipendente. Nel caso di presenza di più canne fumarie sul tetto è opportuno che le altre si trovino ad almeno 2 metri di distanza e che il comignolo della stufa **SOVRASTI** gli altri di almeno 40 cm. Se i comignoli risultano accostati prevedere dei setti divisori e/o sopraelevarne uno di almeno 40 cm rispetto all'altro (fig. 6.1.5).
  PERICOLO
  Il raccordo di scarico dei fumi non deve essere collegato:
  - ad una canna fumaria utilizzata da altri generatori (caldaie, stufe, caminetti, ecc...);
  - a sistemi di estrazione d'aria (cappe, sfiati, ecc..) anche se "intubato" .
  E' vietato installare valvole di interruzione e di tiraggio.Con un percorso di scarico fumi superiore a 5 metri e in condizioni di scarso tiraggio (presenza di molte curve, terminale di scarico inadeguato, ecc..) l'espulsione dei fumi può non essere ottimale.
  In questi casi sarà necessario effettuare la variazione dei parametri di funzionamento (espulsione fumi e carica pellet) per adattare la stufa alle reali caratteristiche impiantistiche della canna fumaria.
  Contattare il servizio di assistenza tecnica.
- Lo scarico dei fumi attraverso la canna fumaria tradizionale può essere fatto purché siano rispettate le seguenti regole:
  - assicurarsi sullo stato di manutenzione della canna fumaria; in caso di canna fumaria vecchia si consiglia di provvedere al risanamento introducendo una tubazione in acciaio;
- In figura 6.1.6 e 6.1.7 vengono visualizzati i dati della tabella delle prescrizioni UNI 10683 relative alle distanze e al posizionamento dei comignoli.

UNI 10683 - COMIGNOLI, DISTANZE E POSIZIONAMENTO

Inclinazione del tetto	Distanza tra il colmo e il camino	Altezza minima del camino (misurata allo sbocco)
α	A [m]	H[m]
15°	minore di1,85 m	0,50 m oltre il colmo
	maggiore di1,85 m	1,00 m dal tetto
30°	minore di1,50 m	0,50 m oltre il colmo
	maggiore di1,50 m	1,30 m dal tetto
45°	minore di1,30 m	0,50 m oltre il colmo
	maggiore di1,30 m	2,00 m dal tetto
60°	minore di1,20 m	0,50 m oltre il colmo
	maggiore di1,20 m	2,60 m dal tetto

6.2 AREA DI INSTALLAZIONE

Pareti adiacenti e piano di appoggio a pavimento devono essere realizzate in materiale non combustibile e non sensibile al calore; in caso contrario va prevista una idonea protezione in materiale isolante e non combustibile. Nel caso in cui il pavimento sia costruito con materiale infiammabile, si consiglia di predisporre la posa di una piastra in metallo dello spessore di 2-3 mm che sporga di circa 80 cm anteriormente alla stufa (Fig. 6.1.8). La stufa va inoltre mantenuta ad una distanza di sicurezza minima come da fig. 6.1.8 dalle pareti circostanti.

Attenzione! Nella collocazione di CLEMY tenere presente che nel lato destro è presente il pannello di

GB

and/or raise one at least 40 cm from the other (fig. 6.1.5).

DANGER

The smoke discharge fitting must not be connected:

- to a flue used by other heat generators (boilers, stoves, fireplaces, etc.);
- to air extraction systems (hoods, vents, etc.) even if ducted.

The installation of cut-off or draught valves is prohibited. If the smoke discharge path is longer than 5 metres and the draught is not very good (many bends, inadequate discharge terminal, etc.), smoke discharge will not be optimal.

In these cases you will need to vary operating parameters (smoke expulsion and pellet loading) to adapt the stove to the actual system characteristics of the flue. Contact the technical assistance centre.

- The smoke discharge by means of a traditional flue is acceptable provided compliance is ensured with the following rules:
- ensure the status of maintenance of the flue; if it is old we would recommend restoring it by inserting a steel pipe;
- figures 6.1.6 and 6.1.7 show the data in the table of the UNI 10683 rules regarding distances and positioning of chimney tops are given in Figs. 6.6 and 6.7.

UNI 10683 - CHIMNEY TOPS, DISTANCES AND POSITIONING

Roof slant	Distance between the ridge cap and chimney	Minimum chimney height
α	A [m]	H[m]
15°	less than 1,85 m	0,50 m beyond the ridge cap
	greater than 1,85 m	1,00 m from the roof
30°	less than 1,50 m	0,50 m beyond the ridge cap
	greater than 1,50 m	1,30 m from the roof
45°	less than 1,30 m	0,50 m beyond the ridge cap
	greater than 1,30 m	2,00 m from the roof
60°	less than 1,20 m	0,50 m beyond the ridge cap
	greater than 1,20 m	2,60 m from the roof

6.2 INSTALLATION AREA

Adjacent walls and the floor it is going to stand on should be in a non-combustible, non-heat sensitive material. To the contrary use appropriate protection in insulating and non-combustible material.If the floor is made of inflammable material, before positioning the stove we suggest laying a 2-3 mm thick metal plate that juts out by at least 80 cm from the front of the stove (Fig. 6.1.8).

The stove should also be kept at a minimum safe distance, as shown in fig. 6.1.8, from surrounding walls.

Warning! When locating CLEMY keep in mind that the hideaway control panel is located on the right side.

Any cladding in combustible material above the stove (for example beams and wooden ceilings) must be screened by diaphragms in non-combustible insulating material.

Provide an accessible technical space for possible maintenance.

DE

- Der **SCHORNSTEIN** muss **WINDFEST** sein und innen den gleichen Querschnitt wie der Rauchfang aufweisen. Der Querschnitt des Rauchdurchgangs muss am Ausgang mindestens **DOPPELT** so groß wie das Innenmaß des Rauchfangs sein. 6.1.3).
- Um Schwierigkeiten beim Rauchabzug vorzubeugen, muss jeder Heizofen über einen eigenen unabhängigen Rauchfang verfügen. Bei mehreren Rauchfängen auf dem Dach müssen sich die anderen mindestens in 2 m Entfernung befinden und muss der Schornstein des Heizofens die anderen um mindestens 40 cm **ÜBERRAGEN**. Bei nahe zueinander angeordneten Schornsteinen sind Trennwände vorzusehen und/oder muss einer um mindestens 40 cm gegenüber den anderen erhöht werden (Abb. 6.1.5).

GEFAHR

Der Anschluss der Abgasleitung darf nicht mit - einem bereits durch andere Wärmeerzeuger (Kessel, Heizöfen, Kamine usw.) verwendeten Rauchfang verbunden werden;

- das gleiche gilt für Ableitsysteme (Abzugshauben, Entlüftung usw.), auch dann nicht, wenn sie “verrohrt” sind. Es ist verboten, Sperr- und Abzugsventile zu installieren. Bei einer über 5 Meter langen Rauchabzugsleitung und bei schlechten Abzugsbedingungen (mehrfache Krümmungen, Schornstein nicht geeignet usw.), kann der Rauchausstoß nicht optimal erfolgen. In diesen Fällen ist es notwendig, die Betriebsparameter (Rauchableitung und Pelletbefüllung) abzuändern, damit der Heizofen an die tatsächlichen Anlagenmerkmale des Rauchfangs angepasst wird.
- Die Abgasleitung über den herkömmlichen Rauchfang ist möglich, sofern folgende Regeln eingehalten werden:
- den Wartungszustand des Rauchfangs überprüfen; ist der Rauchfang schon älter, sollte er durch Einsetzen eines Stahlrohrs saniert werden;
  Für eventuelle Instandhaltungsarbeiten den nötigen Raum frei lassen.
- Die Abbildungen 6.1.6 und 6.1.7 zeigen die Datentabellen der UNI 10683/98 bzgl. der Abstände und der Positionierung der Schornsteine.

UNI 10683 - SCHORNSTEINE, ABSTÄNDE UND POSITIONIERUNG

Neigung des Dachs	Abstand zweischen Dachfirst und Kamin	Mindesthöhe des Kamins
α	A [m]	H[m]
15°	weniger als 1,85 m	0,50 m über den Dackfirst hinaus
	Höher als 1,85 m	1,00 m vom Dach
30°	weniger als 1,50 m	0,50 m über den Dackfirst hinaus
	Höher als 1,50 m	1,30 m vom Dach
45°	weniger als 1,30 m	0,50 m über den Dackfirst hinaus
	Höher als 1,30 m	2,00 m vom Dach
60°	weniger als 1,20 m	0,50 m über den Dackfirst hinaus
	Höher als 1,20 m	2,60 m vom Dach

6.2 INSTALLATIONSBEREICH

Angrenzende Wände und Stellfläche auf dem Fußboden müssen aus feuerfestem und wärmebeständigem Material sein, andernfalls ist ein angemessener Schutz aus feuerfestem Dämmstoff vorzusehen.

Sollte der Fußboden aus brennbarem Material beschaf-

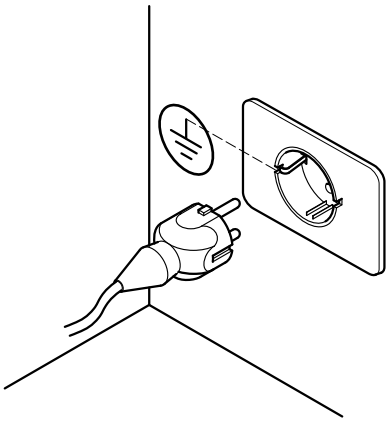

Fig. 6.3.1

comando a scomparsa.
Eventuali coperture in materiale combustibile poste al di sopra della stufa (ad esempio travi e soffitti in legno) andranno schermate mediante diaframmi in materiale isolante non combustibile.
Prevedere uno spazio tecnico accessibile per eventuali manutenzioni.

Prevedere uno spazio tecnico accessibile per eventuali manutenzioni.

6.3 ALLACCIAMENTO AGLI IMPIANTI

6.3.1 Collegamento elettrico

È sufficiente collegare la stufa all'impianto elettrico attraverso la spina in dotazione.

☞ **Il collegamento elettrico (spina) deve essere facilmente accessibile anche dopo l'installazione della stufa.**

! **Se il cavo di alimentazione risulta danneggiato deve essere sostituito dal servizio di assistenza tecnica o da un tecnico qualificato in modo da prevenire ogni rischio.**

6.3.2 Messa a terra

⚠ **PERICOLO**
La struttura e la scheda sono dotate di messa a terra, è quindi obbligatorio che l'impianto sia provvisto di messa a terra e di interruttore differenziale in ottemperanza alle leggi vigenti.

! **Il condotto di scarico fumi deve essere dotato di proprio collegamento a terra.**

6.3.3 Installazione del pannello di controllo

Il pannello comandi è presente a bordo macchina sul lato destro della stufa.

☞ Collegare il cavo display nell'attacco (RJ45) posizionato sul retro della stufa.

6.3.4 Collegamento ad un termostato ambiente

La stufa è predisposta per accettare il collegamento ad un termostato ambiente esterno (in posizione normalmente chiuso) (vedi foto 6.3.3).
Legenda fig. 6.3.3:
A= Termostato esterno
B= RS232
C= Interruttore
D= Portafusibili
E= Spina tripolare-collegamento cavo di alimentazione
F= RJ45 connettore cavo display

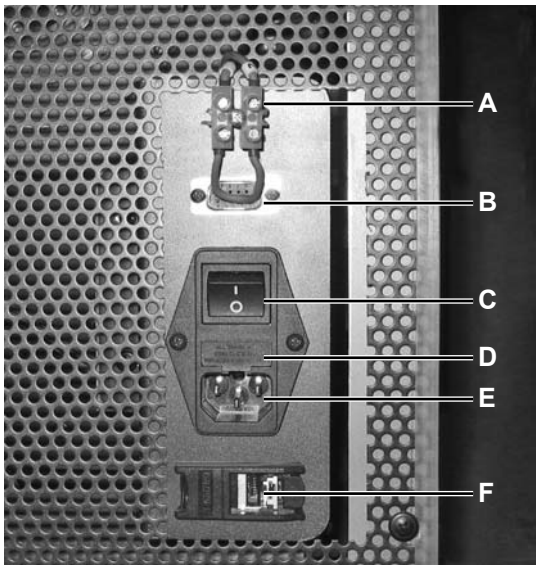

Fig. 6.3.3

GB

6.3 CONNECTIONS TO SYSTEMS

6.3.1 Electrical connection

Simply connect the stove to the electricity mains with the plug supplied.

☞ **The electrical plug must be easily accessible even after the stove has been installed.**

! **If the power cord is damaged it must be replaced by technical service or by a qualified technician so as to eliminate any potential hazard.**

6.3.2 Earthing

⚠ **DANGER**
The structure and the card are provided with earth connections. Therefore, the system must be provided with earth connection and differential switch in compliance with current laws.

! **The smoke discharge duct must be provided with its own earthing.**

6.3.3 Control panel installation

The control panel is located on the machine on the right side of the stove.

☞ Connect the display cable to the connection (RJ45) located on the back of the stove.

6.3.4 Connection to a room thermostat

The stove is set up for connection with an external room thermostat (normally in closed position) (see photo 6.3.3).
Legend fig. 6.3.3:
A= External thermostat
B= RS232
C= Switch
D= Fuse holder
E= Three-pole plug - power supply cord connection
F= RJ45 display cable connection

DE

fen sein, wird empfohlen, eine Metallplatte mit einer Dicke von 2-3 mm zu verlegen, die um etwa 80 cm auf der Vorderseite des Heizofens hervorsteht (Abb. 6.1.8). Zum Heizofen muss außerdem eine Mindestsicherheitsentfernung gemäß Abb. 6.1.8 von den umliegenden Wänden eingehalten werden.

! **Achtung!** Beachten Sie beim Aufstellen von CLEMY, dass sich auf der rechten Seite die aufklappbare Bedienblende befindet.
Eventuelle über dem Ofen befindliche Abdeckungen aus brennbarem Material (z.B. Holzbalken und -dekken) müssen mit Hilfe von Blenden aus feuerfestem Dämmstoff abgeschirmt werden.
Hierzu den technischen Kundendienst kontaktieren.

Einen zugänglichen Freiraum für eventuelle Wartungen vorsehen.

6.3 ANSCHLUSS AN DIE ANLAGEN

6.3.1 Stromanschluss

Es genügt, den Heizofen mit dem mitgelieferten Stecker an die Elektroanlage anzuschließen.

☞ **Der Stromanschluss (Stecker) muss auch nach der Installation des Heizofens leicht erreichbar sein.**

! **Falls das Netzkabel beschädigt ist, muss es durch den technischen Kundendienst oder durch einen Fachtechniker ersetzt werden, um allen Gefahren vorzubeugen.**

6.3.2 Erdung

⚠ **GEFAHR**
Die Struktur und die Elektronikkarte verfügen über eine Erdung. Daher muss die Anlage, wie gesetzlich vorgeschrieben, mit einer Erdung und einem Schutzschalter ausgestattet sein.

! **Die Rauchabzugsleitung muss einen eigenen Erdungsanschluss haben.**

6.3.3 Installaton der Bedienblende

Die Bedienblende befindet sich auf der rechten Seite des Heizofens.

☞ Verbinden Sie das Display-Kabel mit dem Anschluss (RJ45) auf der Rückseite des Heizofens.

6.3.4 Anschluss an ein Raumthermostat

Der Heizofen ist für den Anschluss an ein externes Raumthermostat (in normalerweise geschlossener Position) vorgesehen (siehe Foto 6.3.3).
Legende Abb. 6.3.3:
A= Externes Thermostat
B= RS232
C= Schalter
D= Sicherungshalterung
E= dreipoliger Stecker - Anschluss des Stromversorgungskabels
F= RJ45 Verbinder für Display-Kabel.

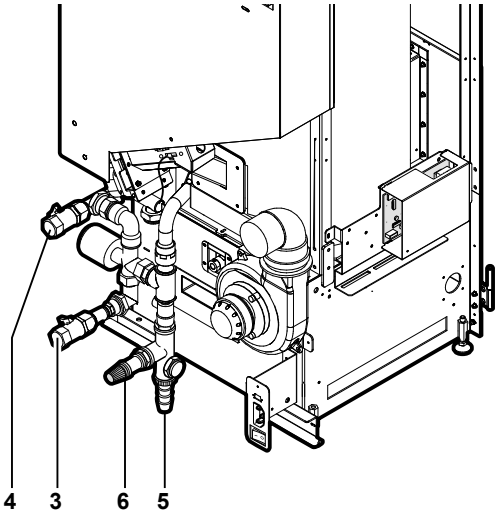

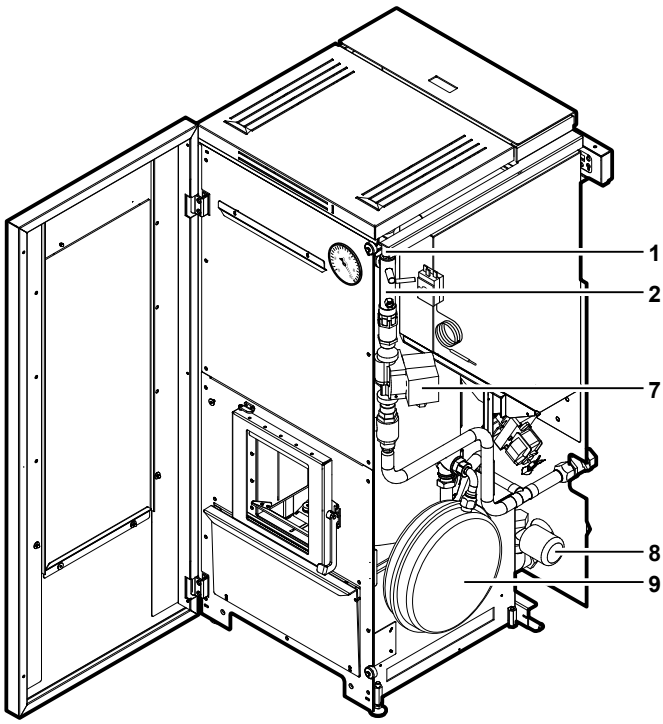

Fig. 6.2

6.3.5 Collegamento idraulico CLEMY

La stufa CLEMY è così allestita:
1) Valvola di sfiato
2) Collettore porta-sonde
3) Ritorno
4) Mandata
5) Scarico valvola di sicurezza
6) Valvola di sicurezza
7) Pompa di circolazione
8) Valvola anticondensa
9) Vaso di espansione

Il tutto fissato alla stufa e collaudato.
Si può installare a vaso chiuso secondo la norma europea.
Pressione massima d'esercizio 2 Bar.

☞ **Il collegamento all'impianto e l'impianto devono essere eseguiti nel rispetto delle leggi e delle norme esistenti.**

Collegamenti idraulici
Si devono eseguire secondo lo schema. Vengono forniti alcuni schemi di impianto per l'abbinamento con altri generatori e vari corpi scaldanti.
A) mandata impianto di riscaldamento Ø 1"F
B) ritorno impianto di riscaldamento Ø 1"F

GB

6.3.5 CLEMY plumbing connection

The CLEMY stove is set up in the following manner:
1) Vent valve
2) Sensor-holder manifold
3) Return
4) Delivery
5) Safety valve discharge
6) Safety valve
7) Circulation pump
8) Anti-condensation valve
9) Expansion tank

All of the above is attached to the stove and tested.
It can be installed with a closed tank as per European standards.
Maximum operating pressure 2 Bar.

☞ **Connection to the system and the system itself must be in compliance with current laws and standards.**

Hydraulic connections
Must be made in accordance with the diagram. Some system diagrams are provided for combination with other generators and various heating devices.
A) heating system delivery Ø 1”F
B) heating system return Ø 1”F

DE

6.3.5 Hydraulikanschluss von CLEMY

Der Heizofen CLEMY ist wie folgt aufgebaut:
1) Entlüftungsventil
2) Sonden-Sammelleitung
3) Rücklauf
4) Vorlauf
5) Ablauf des Sicherheitsventils
6) Sicherheitsventil
7) Umwälzpumpe
8) Kondensationsschutzventil
9) Ausdehnungsgefäß

Alle diese Teile sind am Heizofen befestigt und geprüft.
Die Installation kann gemäß der europäischen Norm mit geschlossenem Gefäß erfolgen.
Maximaler Betriebdruck 2 bar.

☞ **Der Anschluss an die Anlage und die Anlage selbst müssen unter Einhaltung der gesetzlichen Bestimmungen und gültigen Normen ausgeführt werden.**

Wasseranschlüsse
Diese müssen dem Schaltplan entsprechend angelegt werden. Es werden einige Anlagenschaltpläne für die Anpassung an andere Generatoren und unterschiedliche Heizkörper mitgeliefert.
A) Vorlauf der Heizanlage Ø 1”F
B) Rücklauf der Heizanlage Ø 1”F

IT

7 MESSA IN SERVIZIO ED USO

7.1 CARICAMENTO COMBUSTIBILE

Il pellet va versato nel serbatoio con una paletta.
Non svuotare il sacco direttamente nel serbatoio.
Fare attenzione che i pellet non fuoriescano dal serbatoio.

7.2 DESCRIZIONE PANNELLO COMANDI

Il pannello permette l'accensione e lo spegnimento della stufa, ne regola il funzionamento e permette il settaggio dei programmi di gestione e manutenzione (Fig. 7.2.1).

A = Pulsante di accensione o di visualizzazione dei menù di configurazione della stufa.
Pressione breve:
- attiva l'elenco dei menù;
- conferma l'impostazione dei parametri.
Pressione prolungata:
- Avvio della stufa.

B = Pulsante di spegnimento o di uscita dai menù di configurazione della stufa.
Pressione breve:
- uscita menù;
- uscita modifica parametri.
Pressione prolungata:
- In base allo stato della macchina, consente di attivare alcune delle seguenti funzioni:
  Spegnimento
  Supporto alla Pulizia
  Annulla.

C = Pulsanti di scorrimento menù e/o selezione del parametro desiderato.

D = Modifica/Seleziona il valore del parametro desiderato. Durante la fase di lavoro e con menù compresso impostato, consente la modifica istantanea dei parametri di funzionamento correnti.

E = LCD retroilluminato con le informazioni visualizzate su due righe.

F = Modifica/Seleziona il valore del parametro desiderato.

P = Prima riga.

S = Seconda riga.

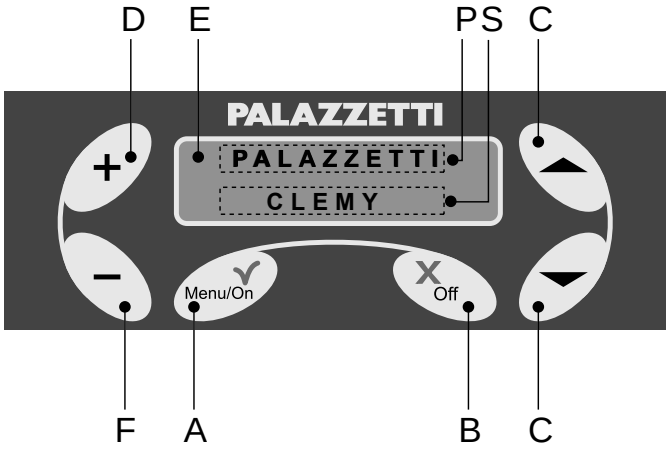

Fig. 7.2.1

Il display visualizza 3 fasi di funzionamento della stufa (fig. 7.2.2):

1) **SPENTO:** segnala che la stufa non è in funzione o è in attesa di essere avviata oppure in fase di fine combustione o raffreddamento.
2) **AVVIO:** indica che la stufa è nella fase di avvio.
3) **LAVORO:** indica che la stufa è accesa e sta riscaldando.

Fig. 7.2.2

GB

7 COMMISSIONING AND USE

7.1 LOADING THE FUEL

Use a shovel to fill the pellet container up.
Do not empty the bag directly into the container.
Make sure the pellets to not overflow the tank.

7.2 DESCRIPTION OF THE CONTROL PANEL

By way of the panel you can turn the stove on and off, adjust operation and set the management and maintenance programmes (Fig. 7.2.1).

A = Button for ignition or to view the stove configuration menus.
Short press:
- activates menu list;
- confirms parameter settings.
Long press:
- Stove start.

B = Button to switch off or to exit stove configuration menu.
Short press:
- exit menu;
- exit parameter setting.
Long press:
- Depending on machine status, makes it possible to activate some of the following functions:
  Shutdown
  Support for cleaning
  Cancel.

C = Buttons to scroll menu and/or select the desired parameter.

D= Modify/Select the value for the desired parameter. When operating and with compressed menu set, allows instant modification of current operating parameters.

E = Back lighted LCD with information shown on two lines.

F = Modify/Select the value for the desired parameter.

P = First line

S = Second line

The display shows four operating phases of the stove: 7.2.2):

1) **OFF:** indicates that the stove is not operation, is standing by for ignition or is at end of combustion or cooling phase.
2) **START:** indicating that the stove is in the starting phase.
3) **WORK:** indicating that the stove is on and warming up.

7 INBETRIEBNAHME UND GEBRAUCH

DE

7.1 BRENNSTOFF-BESCHICKUNG

Die Pellets werden mit einer Schaufel in den Behälter gefüllt.
Schütten Sie die Pellets nicht direkt aus dem Sack ein.
Achten Sie darauf, dass die Pellets nicht aus dem Behälter fallen.

7.2 BESCHREIBUNG DER BEDIENBLENDE

Über die Blende können der Heizofen ein- und ausgeschaltet, der Betrieb geregelt und die Betriebs- und Wartungsprogramme eingestellt werden. 7.2.1).

A= Taste zum Einschalten oder zur Anzeige der Konfigurationsmenüs des Heizofens.
Kurzes Betätigen:
- Aufrufen der Menüliste;
- Bestätigung der Parametereinstellung.
Längeres Betätigen:
- Start des Heizofens.

B = Taste zum Ausschalten oder Verlassen der Konfigurationsmenüs des Heizofens.
Kurzes Betätigen:
- Verlassen des Menüs;
- Verlassen der Parameteränderung.
Längeres Betätigen:
- Je nach Gerätestatus können folgende Funktionen aktiviert werden:
  Ausschalten
  Unterstützung bei Reinigung
  Abbruch.

C = Tasten zum Durchblätten der Menüs und / oder zur Auswahl des gewünschten Parameters.

D = Ändern / Auswahl des Wertes für den gewünschten Parameter. Während des Betriebs und bei eingerichtetem komprimiertem Menü ist die sofortige Änderung der aktuellen Betriebsparameter möglich.

E = LCD-Anzeige mit Hintergrundbeleuchtung und zweizeiliger Informationsanzeige.

D = Ändern / Auswahl des Wertes für den gewünschten Parameter.

P = Erste Zeile.

S = Zweite Zeile.

Il display visualizza 3 fasi di funzionamento della stufa (fig. 7.2.2):

1) **AUS:** zeigt an, dass der Heizofen nicht in Betrieb ist, sein Einschalten bevorsteht, die Verbrennung beendet ist oder er abkühlt.
2) **START:** zeigt an, dass der Heizofen den Betrieb aufnimmt.
3) **BETRIEB:** zeigt an, dass der Heizofen eingeschaltet ist und heizt.

IT

La gestione del pannello comandi può avvenire con due diverse interfacce:

1) **ROTANTE**: i parametri di regolazione appariranno, uno alla volta a rotazione sulla seconda riga del pannello e potranno essere modificati con i pulsanti **+** e **-**
2) **COMPRESSO:** tutti i parametri di regolazione appariranno contemporaneamente sulla seconda riga del pannello. Per abilitare la modifica premere il pulsante + quando la stufa si trova in fase di lavoro.

La stufa viene consegnata con la modalità **ROTANTE**.

☞ **L'utente può decidere in qualunque fase di cambiare la modalità rotante con compresso o viceversa (par. 7.6.3.3).**

Quando sul lato destro del display compaiono due frecce ⌃⌄ significa che sono presenti altri menù o altri parametri.

7.2.1 Blocco tastiera

Per ***bloccare*** i pulsanti della tastiera operando come segue:
premere in sequenza pulsante "**-**", pulsante ▲, pulsante ▼ e pulsante "**+**" comparirà il messaggio "**TASTIERA BLOCCATA**" (fig. 7.2.3).

Per ***sbloccare*** i pulsanti della tastiera ripetere la stessa sequenza di blocco comparirà il messaggio "**TASTIERA SBLOCCATA**" (fig. 7.2.3).

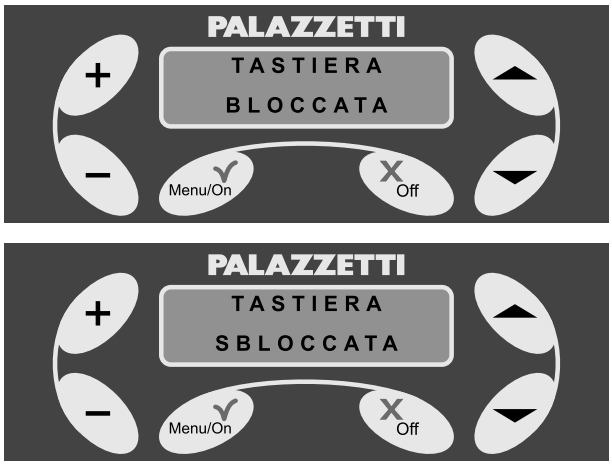

Fig. 7.2.3

GB

Management of the control panel may be handled through two different interfaces:

1) **ROTATING**: the adjustment parameters will appear one at a time in rotation on the second line of the panel and may be modified with the buttons **+** e **-**
2) **COMPRESSED:** all the adjustment parameters appear together on the second line of the panel To activate the modification, press the + button when the stove is in working phase.

The stove is delivered in the **ROTATING** mode.

☞ **The user can decide to go from the rotating mode to the compressed mode, or vice versa, in any phase (par. 7.6.3.3).**

When the right-hand side of the display shows two arrows ⌃⌄ it means that other menus or parameters are present.

7.2.1 Keypad lock

To ***lock*** the keypad, do the following:
in sequence, press button "**-**", button ▲, button ▼ and button"**+**". The message "**KEYPAD LOCKED**" will appear (fig. 7.2.3).

To ***unlock*** the keypad, repeat the same sequence as for the lock sequence. The message "**KEYPAD UNLOCKED**" will appear (fig. 7.2.3).

DE

Die Steuerung der Bedienblende kann über zwei verschiedene Schnittstellen erfolgen:

1) **LAUFBAND:** die Einstellparameter erscheinen, abwechselnd nacheinander auf der zweiten Zeile der Bedienblende und können mit den Tasten **+** und **-** geändert werden
2) **KOMPRIMIERT:** alle Einstellparameter erscheinen gleichzeitig auf der zweiten Zeile der Bedienblende.. Betätigen Sie, um Änderungen vorzunehmen, die Taste +, wenn der Heizofen in Betrieb ist.

Bei der Auslieferung ist der Heizkamin auf **LAUFBAND** eingestellt.

☞ **Der Benutzer kann in jeder Phase zwischen Rotierend und Komprimiert umschalten (Abschn.** 7.6.3.3).

Wenn auf der rechte Displayseite zwei Pfeile ⌃⌄ erscheinen, bedeutet das, dass weitere Menüs oder Parameter vorhanden sind.

7.2.1 Tastensperre

Gehen Sie, um die Tasten auf der Tastatur zu ***sperren***, wie folgt vor:
Betätigen Sie nacheinander die Tasten "**-**", ▲, ▼ und "**+**" es erscheint die Meldung "**TASTATUR BLOCKIERT**" (fig. 7.2.3).

Wiederholen Sie den gleichen Vorgang, um die Tasten der Tastatur ***freizugeben*** es erscheint die Meldung "**TASTATUR BEDIENBAR**" (Abb. 7.2.3).

IT

7.3 FASE DI AVVIO DELLA COMBUSTIONE

7.3.1 Operazioni preliminari

Collegare la stufa alla rete elettrica e agire sull'interruttore posizionato sul retro della stufa posizionandolo su I (Fig. 7.3.2). Se il collegamento è corretto la stufa emetterà una serie di segnali acustici intermittenti, e sul display comparirà la scritta "**PALAZZETTI CLEMY**" (Fig.7.3.1). Dopo 2 secondi apparirà la scritta "**SPENTO**" come indicato in (Fig. 7.3.1) e sulla seconda riga verranno visualizzati i parametri di funzionamento della stufa.
Verificare che:
- Il serbatoio contenga una quantità sufficiente di pellet;
- Il cassetto raccogli cenere sia perfettamente chiuso;
- La portina del focolare sia chiusa.

Fig. 7.3.1

7.3.2 Accensione stufa

! Non toccare parti verniciate durante le prime accensioni per evitare danneggiamenti alla verniciatura.

La stufa si può accendere in modo MANUALE o AUTOMATICO.

7.3.2.1 Accensione Manuale

Operazioni da effettuare:
1) Tenere premuto il pulsante **Menu/On** per almeno 3 secondi.

Sul display apparirà la scritta "**AVVIO**" con accanto indicato il tempo residuo per la conclusione della fase di avvio accensione (Fig. 7.3.3). Questa fase (della durata di 21 minuti) è automatica e completamente gestita dalla stufa, pertanto eventuali modifiche dei parametri verranno rese attive solo al suo completamento.
Trascorso questo intervallo di tempo la stufa passerà alla fase di lavoro se la temperatura è sufficiente per il buon funzionamento della stufa oppure verrà effettuata una seconda accensione.
Possibili messaggi di errore durante questa fase:
- se la temperatura è insufficiente a garantirne il corretto funzionamento la stufa effettuerà automaticamente una seconda accensione, al termine della quale se le condizioini per il corretto funzionamento della stessa non sussisteranno si visualizzerà l'**AVVISO 110** (par. 7.8.2.6).
- se si spegne la stufa agendo sul pulsante **OFF**, verrà visualizzato **AVVISO 112** con l'emissione di un segnale acustico.

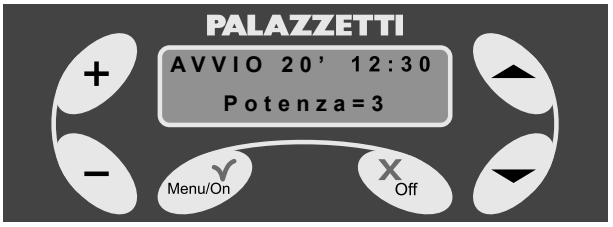

Fig. 7.3.3

! Se si visualizzasse l'AVVISO 110, il cassetto cenere e il controcassetto cenere dovranno essere ripuliti dal pellet incombusto, al fine di garantire sempre un efficiente rendimento ed un regolare funzionamento.

! Quando la stufa è nuova (oppure quando il serbatoio è stato completamente svuotato) l'accensione potrebbe non avvenire perché la coclea di caricamento del pellet ha bisogno di alcuni minuti per riempirsi e alimentare il braciere.

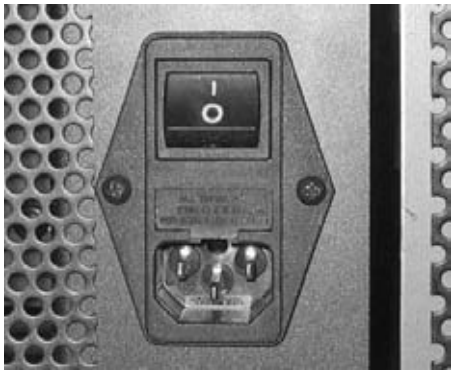

Fig. 7.3.2

7.3.2.2 Accensione Automatica

L'avvio automatico può avvenire anche in modo programmato (vedere capitolo 7.6.2 **MENU TIMER**)

GB

7.3 COMBUSTION START PHASE

7.3.1 Preliminary operations

Connect the stove to the electrical mains and place the switch on the back of the stove in position I (Fig. 7.3.2). If connection is correct, the stove will emit a series of intermittent acoustic signals, and the display will show the message "**PALAZZETTI CLEMY**" (Fig.7.3.1). After 2 seconds the message "**OFF**" will appear as shown in (Fig. 7.3.1) and the second line will show the stove operating parameters.
Check that:
- The tank contains a sufficient amount of pellets;
- The ash collection drawer is completely closed;
- The firebox door is closed.

7.3.2 Stove lighting

! **Do not touch the painted parts during first lightings in order to keep from damaging the paint.**
The stove can be started in MANUAL or AUTOMATIC mode.

7.3.2.1 Manual lighting

Operations to perform:
1) Hold down the button **Menu/On** for at least 3 seconds.

The message "**START**" will appear on the display and the time left for the ignition time to finish alongside (Fig. 7.3.3). This phase (which lasts 21 minutes) is automatic and completely managed by the stove. Therefore, any modifications made will take effect only when it is complete.
After this time, the stove goes into working mode if the temperature is sufficient for proper operation of the stove, or a second lighting is performed.
Possible error messages during this phase include:
- if the temperature is insufficient to ensure proper operation, the stove will automatically carry out a second lighting. After this, if correct operating conditions do not exist, the message **WARNING 110** will be shown (par. 7.8.2.6).
- if the stove is shut off via the **OFF** button, the message **WARNING 112** will be shown and an acoustic signal will be heard.

! **If WARNING 110 appears, the ash box and the ash box liner need to be cleaned of unburned pellets in order to ensure efficient performance and proper operation.**

! **When the stove is new (or when the container is completely empty) it might not light because the pellet loading screw needs a few minutes to fill up and feed the pellets.**

7.3.2.2 Automatic lighting

Automatic start-up can also be programmed (see chapter 7.6.2 **TIMER MENU**)

DE

7.3 START DER VERBRENNUNG

7.3.1 Vorbereitende Arbeiten

Schließen Sie den Heizofen an das Stromnetz an und betätigen Sie den auf der Rückseite des Heizofens befindlichen Schalter, indem Sie ihn auf I stellen (Abb. 7.3.2). Ist der Anschluss korrekt, löst der Heizofen eine Reihe unterbrochener akustischer Signale aus und auf dem Display erscheint die Meldung "**PALAZZETTI CLEMY**" (Abb. 7.3.1).Nach 2 s erscheint die Meldung **"AUS**", wie in (Abb. 7.3.1) gezeigt und auf der zweiten Zeile werden die Betriebsparameter des Heizofens angezeigt.
Prüfen Sie ob:
- Der Behälter eine ausreichende Menge Pellets enthält;
- Der Aschekasten vollkommen geschlossen ist;
- Die Tür der Feuerstelle geschlossen ist;

7.3.2 Einschalten des Heizofens

! **Berühren Sie während der ersten Einschaltungen keine lackierten Teile, um Schäden an der Lackierung zu vermeiden.**
Der Heizofen kann MANUELL oder AUTOMATISCH eingeschaltet werden.

7.3.2.1 Manuelles Einschalten

Auszuführende Arbeitsgänge:
1) Halten Sie die Taste **Menü/On** für mindestens 3 s gedrückt.

Auf dem Display erscheint die Meldung "**START**" mit nebenstehender Anzeige der Restzeit für den Abschluss der Einschaltphase (Abb. 7.3.3). Diese Phase (mit einer Dauer von etwa 21 Minuten) ist automatisch und wird vollkommen vom Heizofen gesteuert. Deshalb werden eventuelle Änderungen der Parameter erst nach ihrem Ende aktiv. Nach Ablauf dieses Zeitraumes schaltet der Heizofen zur Betriebsphase, wenn die Temperatur für die gute Funktionsweise ausreichend ist. Anderenfalls wird eine zweite Zündung durchgeführt.
Mögliche Fehlermeldungen während dieser Phase:
- ist die Temperatur nicht ausreichend, um die richtige Funktionsweise des Heizofens zu gewährleisten führt dieser automatisch eine zweite Zündung durch, an deren Ende **WARNUNG 110** angezeigt wird, wenn die Bedingungen für die korrekte Funktionsweise nicht vorliegen (Abschn. 7.8.2.6).
- schaltet sich der Heizofen bei Betätigung der Taste **AUS** aus, wird **WARNUNG 112** unter Auslösung eines akustischen Signals angezeigt.

! **Bei Anzeige von WARNUNG 110 müssen der Aschekasten und der Außenkasten von unverbrannten Pellets gesäubert werden, um eine effiziente Leistung und eine ordnungsgemäße Funktionsweise zu gewährleisten.**

! **Bei einem neuen Heizofen (oder wenn der Brennstoffbehälter vollständig entleert wurde) erfolgt die Zündung unter Umständen nicht, da die Förderschnecke zum Einfüllen der Pellets einige Minuten braucht, um sich zu füllen und das Feuerbecken zu versorgen.**

7.3.2.2 Automatisches Einschalten

Der automatische Start kann auch programmiert werden (siehe Kapitel 7.6.2 **MENÜ TIMER**)

IT

Fig. 7.4.1

Fig. 7.4.2

Fig. 7.4.3

Fig. 7.4.4

Fig. 7.4.5

7.4 FASE DI LAVORO

Ad accensione avvenuta, il display visualizzerà sulla prima riga la scritta "**set LAVORO**" e sulla seconda i parametri di lavoro che potranno apparire ciclicamente oppure tutti assieme su un'unica riga, in base al tipo di menù selezionato.

Tabella parametri visualizzati a display

PARAMETRI	***MENU ROTANTE***	***COMPRESSO MENU***
POTENZA	POTENZA= [valore]	P= valore
REGOLAZIONE TEMP. ACQUA	Set T. acqua= [valore]	T= ___/valore
T. ACQUA	T. acqua= [valore]	T= valore/___

7.4.1 Descrizione dei parametri

POTENZA
Definisce la potenza a cui lavora la stufa (Fig. 7.4.1) regolabile dal valore **minimo 1** a quello **massimo 6**.
SET T. ACQUA
Indica la temperatura dell'acqua che si desidera avere nell'impianto di riscaldamento (Fig. 7.4.2).
È possibile impostare il valore tra un **minimo** di **60°** ed un **massimo** di **85°**.
T. ACQUA
Segnala la temperatura effettiva dell'acqua circolante nell'impianto di riscaldamento (Fig. 7.4.3).

7.4.2 Regolazione dei parametri

Se è impostato il menù rotante:

aumentare o diminuire il valore del parametro desiderato, con i pulsanti "**+**" e "**-**", quando viene visualizzato sul display.

Se è impostato il menù compresso:
abilitare la modifica dei parametri premendo il pulsante "**+**". Spostarsi da un parametro all'altro con i pulsanti freccia "▲ ▼ " e modificarne i valori con i pulsanti "**+**" e "**-**".

☞ **Quando la temperatura dell'acqua (T.acqua) si avvicinerà al valore della temperatura impostata (Set T. acqua), la stufa autoregolerà la propria potenza per mantere costante la temperatura dell'acqua.**

Quando il valore della temperatura dell'acqua sarà raggiunto, il display visualizzerà (fig. 7.4.4):
- il valore del parametro **T.acqua** lampeggiante se è impostato il menù **ROTANTE**;
- le due temperature **Set T. acqua** e **T.acqua** lampeggianti se è impostato il menù **COMPRESSO**.
  In questo stato è possibile che il valore della potenza reale non coincida con il valore impostato.

☞ **Nel caso di installazione del termostato ambiente, al raggiungimento della temperatura desiderata sul display comparirà (fig. 7.4.5):**
- la scritta "**TERMOSTATO ON**" ciclicamente con i parametri, se è impostato il menù **ROTANTE**.
- una "**t**" lampeggiante in basso a destra del display, se è impostato il menù **COMPRESSO**.

GB

7.4 WORKING PHASE

Once ignition takes place, the first line of the display will show the message "**SET WORK**" and the second shows the working parameters which may appear either cyclically or all together on one line, depending on the type of menu selected.

Table of parameters shown on display

PARAMETERS	*ROTATING MENU*	*MENU COMPRESSED*
POWER	POWER= [value]	P= value
TEMPERATURE ADJUSTMENT WATER	Set T. water= [value]	T= ___/value
T. WATER	T. water= [value]	T= value/___

7.4.1 Description of parameters

POWER
Defines the power at which the stove operates (Fig. 7.4.1) adjustable from a value **1 (minimum)** to **6 (maximum).**
SET T. WATER
Indicates the temperature of the water desired in the heating system (Fig. 7.4.2).
It is possible to set the value between a **minimum** of **60°** and a **maximum** of **85°.**
T. WATER
This indicates the actual temperature of the water circulating in the heating system (Fig. 7.4.3).

7.4.2 Setting parameters

If the rotating menu is set:

increase or decrease the value of the desired parameter with the buttons "**+**" and "**-**", when shown on the display.

If the set menu is compressed
enable parameter modification by pressing the button "**+**". Change from one parameter to another using the arrow buttons "▲ ▼" and modify the values using the buttons "**+**" and "**-**".

☞ **When the water temperature (T.water) approaches the set temperature value (Set T. water), the stove will automatically adjust its power to keep the water temperature constant.**

When the water temperature value has been reached, the display will show (fig. 7.4.4):
- the value of the parameter **T.water** flashing if the **ROTATING** menu is set;
- the two temperatures **Set T. water** and **T.water** flashing if the **COMPRESSED** menu is set.
  In this status, the actual power value may not coincide with the set value.

☞ **If a room thermostat is installed, upon reaching the desired temperature the display will show (fig. 7.4.5):**
- the message "**THERMOSTAT ON**" cyclically with the parameters, if the **ROTATING** menu is set.
- a "**t**" flashing at lower right, if the **COMPRESSED** menu is set.

DE

7.4 BETRIEBSPHASE

Nach erfolgter Zündung erscheint auf dem Display in der ersten Zeile die Meldung "**Set BETRIEB**" und in der zweiten die Betriebsparameter, die je nach der gewählten Menüart als Laufband oder gleichzeitig auf einer einzigen Zeile angezeigt werden können.

Tabelle der auf dem Display angezeigten Parameter

PARAMETER	*MENÜ LAUFBAND*	*KOMPRIMIER-TES MENÜ*
LEISTUNG	LEISTUNG= [Wert]	P= Wert
TEMPERATUR-EINSTELLUNG	Set Wassert= [Wert]	T= ___/Wert
T. WASSER	Wassert= [Wert]	T= Wert/___

7.4.1 Beschreibung der Parameter

LEISTUNG
Definiert die Leistung mit der der Heizkamin arbeitet (Abb. 7.4.1), einstellbar vom **Mindestwert 1** bis zum **Höchstwert 6**.
SET T. WASSER
Gibt die Wassertemperatur an, die in der Heizanlage erreicht werden soll (Abb. 7.4.2).
ES kann ein Wert zwischen einem **Minimum** von **60°** und einem **Maximum** von **85°** eingestellt werden
T. WASSER
Zeigt die effektive Temperatur des in der Heizanlage zirkulierenden Wassers an (Abb. 7.4.3).

7.4.2 Einstellung der Parameter

Wenn das Menü mit Laufband eingestellt ist:

kann der Wert des gewünschten Parameters, sobald er auf dem Display angezeigt wird, mit den Tasten **"+"** und **"-"** erhöht oder verringert werden.

Wenn das komprimierte Menü eingestellt ist:
kann die Änderung der Parameter durch Betätigung der Taste "**+**" erfolgen. Wechseln Sie zwischen den einzelnen Parametern mit den Pfeiltasten "▲ ▼" und ändern Sie die Werte mit den Tasten "**+**" und "**-**".

☞ **Wenn sich die Wassertemperatur (Wassertemp.) dem Wert der eingestellten Temperatur (Set Wassert.) nähert regelt der Heizofen seine Leistung, um die Wassertemperatur konstant zu halten.**

Wenn der Wert der Wassertemperatur erreicht ist, erscheint auf dem Display (Abb. 7.4.4):
- der Wert des Parameters **Wassertemp.** blinkt, wenn das Menü mit **LAUFBAND** eingerichtet ist.
- die beiden Temperaturen **Set Wassert** und **Wassertemp** blinken, wenn das **KOMPRIMIERTE** Menü eingerichtet ist.
  In diesem Zustand ist es möglich, dass der tatsächliche Leistungswert nicht mit dem eingestellten Wert übereinstimmt.

☞ **Ist ein Raumthermostat installiert, erscheint beim Erreichen der gewünschten Temperatur auf dem Display (Abb.** 7.4.5):
- die Meldung "**TERMOST EIN**" abwechselnd mit den Parametern, wenn das Menü mit **LAUFBAND** eingerichtet ist.
- ein blinkendes "**t**" unten rechts, wenn das **KOMPRIMIERTE** Menüeingerichtet ist.

IT

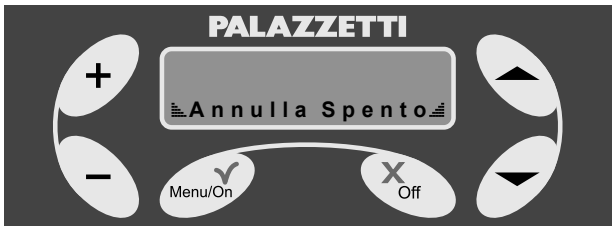

Fig. 7.5.1

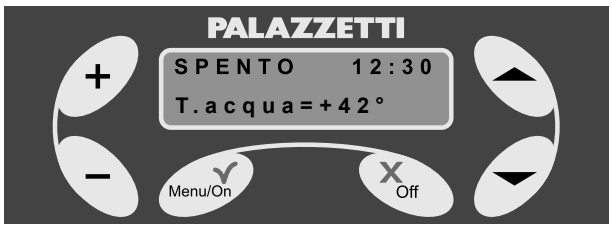

Fig. 7.5.2

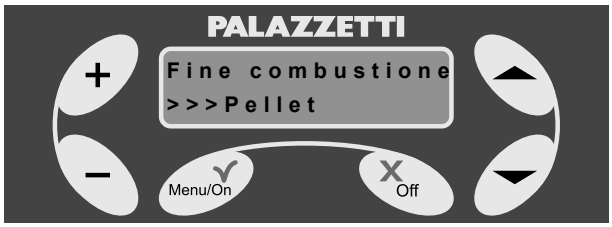

Fig. 7.5.3

Fig. 7.5.4

Fig. 7.5.5

7.5 FASE DI SPEGNIMENTO DELLA STUFA

Non disconnettere l'alimentazione elettrica per spegnere la stufa.
Per garantire un corretto e sicuro spegnimento, della stufa, attenersi scrupolosamente a quanto sotto riportato.

Per spegnere la stufa:

1) tenere premuto per almeno tre secondi il pulsante **Off**.
   Sul display apparirà un menù di scelta multipla (Fig. 7.5.1)
2) Selezionare **"SPENTO"** con il pulsante **"▼"** (se non si preme nessun pulsante entro 20 secondi, la stufa si porterà comunque nello stato di **SPENTO)**.
   La stufa attiverà una fase automatica di spegnimento che si concluderà quando sarà sufficientemente fredda.
   Durante questa fase sul display verrà visualizzato lo stato di **SPENTO** (fig. 7.5.2) e periodicamente il messaggio di **"FINE COMBUSTIONE"** (fig. 7.5.4).

7.5.1 Casi particolari

1) Pressione prolungata del pulsante **Menu/On** durante la fase di **FINE COMBUSTIONE**.

   Se durante la fase di **FINE COMBUSTIONE** si tenta di riaccendere automaticamente la stufa premendo il pulsante **Menu/On** in modo prolungato si visualizzerà il messaggio della Fig. 7.5.5.
   Premendo il pulsante on, si potrà scegliere, al termine della fase di **FINE COMBUSTIONE**, una nuova accensione automatica.

   Si visualizzerà il messaggio visualizzato in fig. 7.5.3 che si alternerà con lo stato di **SPENTO**

   A questo punto se si volesse eliminare l'accensione automatica si dovrà procederà come segue:
   premendo in modo prolungato il pulsante **Off**, sul display verrà visualizzato il menù di scelta multipla (Fig. 7.5.1).
   Premendo il pulsante "-" oppure si ignora il messaggio altrimenti premendo il pulsante **"▼"**, la stufa continuerà la fase di **FINE COMBUSTIONE**, al termine della quale non effettuerà l'accensione automatica.

GB

7.5 STOVE SHUTDOWN PHASE

Do not unplug the stove to shut it down.
To ensure safe and correct shutdown of the stove, carefully adhere to the following instructions.

To shut down the stove:
1) hold the **Off** button down for at least three seconds.
   The display will show a multiple choice menu (Fig. 7.5.1)
2) Select **"OFF"** with the key **"▼"** (if you do not press any button within 20 seconds, the stove will in any case go into **OFF** mode **)**.
   The stove will start an automatic shutdown phase which concludes when the it has cooled off sufficiently.
   During this phase the display will show **OFF** status (fig. 7.5.2) and periodically the message **"END COMBUSTION"** (fig. 7.5.4).

7.5.1 Special cases

1) Prolonged depression of **Menu/On** button during **COMBUSTION END** phase.

   If during the **COMBUSTION END** phase you attempt to re-start the stove automatically by holding down the key **Menu/On** a message will be shown as in Fig. 7.5.5.
   By pressing the on button, at the end of the phase of **END COMBUSTION**, you can select a new automatic lighting.

   The message will be shown as in fig. 7.5.3 alternating with the status of **OFF**

   At this point, if you want to eliminate automatic lighting, you will need to do the following:
   by holding down the **Off** button, the display will show the multiple choice menu (Fig. 7.5.1).
   If you press the button "-" or otherwise ignore the message pressing the button **"▼"**, the stove will continue the **END COMBUSTION** phase, after which it will not carry out any automatic lighting.

DE

7.5 AUSSCHALTEN DES HEIZOFENS

Unterbrechen Sie nicht die Stromversorgung, um den Heizofen auszuschalten.
Halten Sie sich genau an die nachfolgenden Angaben, um ein korrektes und sicheres Ausschalten des Heizofens zu gewährleisten.

Zum Ausschalten des Heizofens:
1) halten Sie für mindestens drei Sekunden die Taste **Aus** gedrückt.
   Auf dem Display erscheint ein Menü mit mehreren Optionen (Abb. 7.5.1)
2) Wählen Sie **"AUS"** mit der Taste **"▼"** (wenn innerhalb von 20 s keine Taste gedrückt wird, schaltet der Heizofen gleichfalls auf **AUS)**.
   Der Heizofen aktiviert eine automatische Ausschaltphase, die beendet ist, wenn er ausreichend abgekühlt ist.
   Während dieser Phase wird auf dem Display der Status **AUS** (Abb. 7.5.2) und abwechseln die Meldung **"ENDE VERBRENNUNG"** angezeigt (Abb. 7.5.4).

7.5.1 Sonderfälle

1) Längeres Drücken der Taste **Menü/On** während der Phase **ENDE VERBRENNUNG.**

   Falls während der Phase **ENDE VERBRENNUNG** versucht wird, den Heizofen durch längeres Drücken der Taste **Menü/On** wieder automatisch zu zünden, erscheint die Meldung der Abb. 7.5.5.
   Bei Betätigung der Taste Ein kann am Ende der Phase **ENDE VERBRENNUNG** eine neue automatische Zündung gewählt werden.

   Es wird die in Abb. 7.5.3 gezeigte Meldung abwechselnd mit dem Status **AUS ANGEZEIGT.**

   Soll jetzt die automatische Zündung deaktiviert werden, ist wie folgt vorzugehen:
   Betätigen Sie längere Zeit die Taste **Aus** und auf dem Display wird das Menü mit mehreren Optionen angezeigt (Abb. 7.5.1).
   Bei Betätigung der Taste "-" oder durch Ignorieren der Meldung durch Betätigen der Taste **"▼"** setzt der Heizofen die Phase **ENDE VERBRENNUNG** fort, an deren Ende keine automatische Zündung erfolgt.

IT

7.6 USO AVANZATO DEL PANNELLO COMANDO

In questo capitolo saranno illustrate e spiegate le funzioni per la gestione avanzata della stufa, come la programmazione dell'accensione e dello spegnimento automatico, di una differente interfaccia utente (tipo menù **COMPRESSO**) e altro ancora.

Per **ACCEDERE** ai menù:

1) Premere il pulsante **Menu/On**, sul display apparirà: **MENU SET LAVORO** (utilizzo vedi cap. 7.6.1)

2) Premere "▲" o "▼" per scorrere gli altri menù:
   - **MENU TIMER** (utilizzo vedi cap. 7.6.2)
   - **MENU SET STUFA** (utilizzo vedi cap. 7.6.3)

Per **ENTRARE e USCIRE** dai menù:
Per **entrare** nel menù selezionato premere il pulsante **Menu/On**.
Per **uscire** dal menù e tornare a quello precedente premere il pulsante **Off**.

Fig. 7.6.1

7.6.1 Menu set lavoro

Attraverso questo menù è possibile modificare i parametri di lavoro della stufa.
Come procedere:

1) visualizzare sul display **"MENU SET LAVORO"** Fig. 7.6.1 seguendo la procedura spiegata nel cap. 7.6;
2) premendo **Menu/On** compariranno sulla seconda riga del display le sigle dei parametri di lavoro, Fig. 7.6.2:
   P = POTENZA;
   T = SET TEMPERATURA ACQUA;
   sulla prima riga del display sarà indicato il parametro attivo;
3) Il valore relativo alla **P** lampeggerà, ciò indica che si può modificare la **POTENZA** agendo su **+** o **-** (Fig. 7.6.2);
4) Visualizzato il valore desiderato premere **Menu/On** per confermarlo oppure premere il pulsante freccia "▼"per passare al parametro successivo;
5) Lampeggerà ora il valore relativo alla **T** (Fig. 7.6.3), per modificarlo procedere come sopra;.
   In ogni momento è possibile uscire dalle regolazioni premendo due volte **Off**.

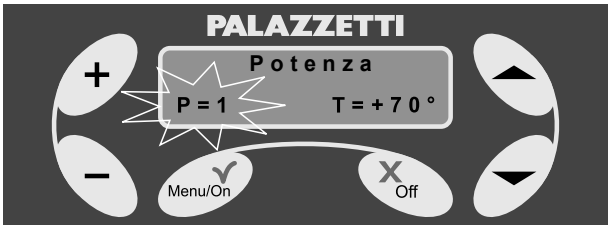

Fig. 7.6.2

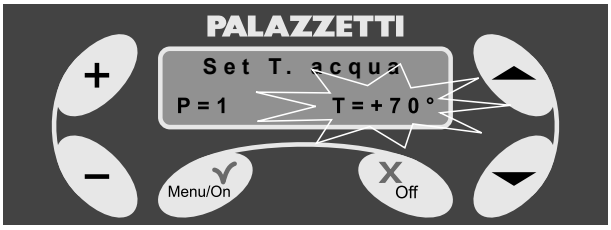

Fig. 7.6.3

7.6.2 Menu timer

Attraverso questo menù si programma l'accensione e lo spegnimento automatico della stufa.
Sono disponibili fino a **7 programmi** impostabili a piacimento sfruttando le impostazioni o creando una sequenza di accensione personalizzata.
Come procedere:

1) selezionare **"MENU TIMER"** (Fig. 7.6.3) seguendo la procedura spiegata nel cap. 7.6 e premere **Menu/On**.
   Il display visualizzerà:

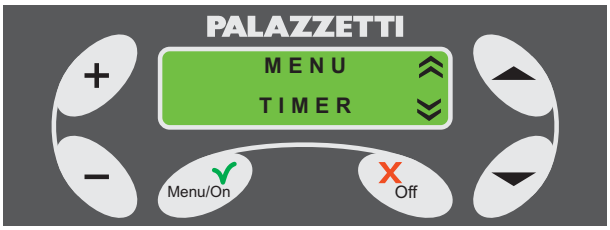

Fig. 7.6.3

GB

7.6 ADVANCED USE OF THE CONTROL PANEL

The functions for the advanced control of the stove will be illustrated and explained in this chapter, such as programming automatic start-up and shutdown, use of a different user interface (**COMPRESSED** menu for example) and more.

To **ACCESS** the menus**:**
1) Press the **Menu/On** button. The display will show: **SET WORK MENU** (for use see chapter. 7.6.1)

2) Press **"▲"** or **"▼ "** to scroll the other menus:
   - TIMER MENU (for use see chapter 7.6.2)
   - SET STOVE MENU (for use see chapter. 7.6.3)

To **ENTER and EXIT** menus**:**
To **enter** the selected menu press the **Menu/On** button.
To **exit** the menu and return to the previous one press the **off** button

7.6.1 Work set menu

Through this menu it is possible to modify the working parameters of the stove.
Proceed as follows:
1) show the **"WORK SET MENU"** Fig. 7.6.1 following the procedure explained in chapter. 7.6;
2) when you press **Menu/On** the initials of the work parameters appear on the second line of the display, Fig. 7.6.2:
   P = POWER;
   T = SET WATER TEMPERATURE;
   the first line of the display will show the active parameter;
3) The value for **P** flashes meaning that **POWER** can be altered with **+** or **-** 7.6.2); (Fig.
4) When the desired value is displayed, press **Menu/On** to confirm it or press the arrow button **"▼"** to move on to the next parameter;
5) The value for **T** will now flash (Fig. 7.6.3); to modify it proceed as follows.
   You can exit the adjustments any time by pressing **Off** twice.

7.6.2 Timer menu

This menu is used to programme automatic start-up and shutdown of the stove.
Up to **seven programmes** can be set as the user wishes, using the settings or creating a customized ignition sequence.
Proceed as follows:
1) select **"TIMER MENU"** (Fig. 7.6.3) following the procedure explained in chapter 7.6 and press **Menu/On**.
   The display will show:

```
n° Programma:        Giorno
Ora di      Ora di
 Avvio   Spegnimento
```

DE

7.6 WEITERER GEBRAUCH DER BEDIENBLENDE

In diesem Kapitel werden die Funktionen für die erweiterte Heizofensteuerung, wie die Programmierung der Zündung und das automatische Abschalten über eine andere Benutzerschnittstelle (ähnlich dem **KOMPRIMIERTEN** Menü) usw. erläutert und beschrieben.

Zum **ZUGRIFF** auf die Menüs**:**
1) Betätigen Sie die Taste **Menü/On** und auf dem Display erscheint: **MENÜ BETRIEBSEINSTELLUNGEN** (zum Gebrauch siehe in Kap. 7.6.1)

2) Betätigen Sie **"▲"** oder **"▼ "**, um die anderen Menüs durchzublättern: - **MENÜ TIMER** (zum Gebrauch siehe in Kap. 7.6.2)
   - MENÜ OFENEINSTELLUNGEN (zum Gebrauch siehe in Kap. 7.6.3)

Zum **AUFRUFEN und VERLASSEN** der Menüs**:**
Betätigen Sie, um das gewählte Menü **aufzurufen**, die Taste **Menü/On**.
Betätigen Sie, um das Menü zu **verlassen** und zum vorherigen zurückzukehren, die Taste **Aus**.

7.6.1 Menü Betriebseinstellungen

Über dieses Menü können die Betriebsparameter des Heizofens geändert werden.
Vorgehensweise:
1) Rufen Sie auf dem Display **"MENÜ BETRIEBSEINSTELLUNGEN"** (Abb. 7.6.1) gemäß der im Kap. 7.6;
2) Erläuterten Vorgehensweise auf. Betätigen Sie dazu **Menü/On**, wonach auf der zweiten Zeile des Displayz die Symbole der Betriebsparameter erscheinen, Abb. 7.6.2:
   P = LEISTUNG;
   T = SET WASSERTEMPERATUR;
   Auf der ersten Zeile des Displays wird der aktive Parameter angezeigt;
3) Der Wert für **P** blinkt, was bedeutet, dass die **LEISTUNG** durch Betätigen von **+** oder **-** geändert werden kann (Abb. 7.6.2);
4) Betätigen Sie nach Anzeige des gewünschten Wertes **Menü/On,** um diesen zu bestätigen, bzw. die Pfeiltaste **"▼"**, um zum nächsten Parameter zu wechseln;
5) Jetzt blinkt der Wert für **T** (Abb. 7.6.3). Gehen Sie zu dessen Änderung wie oben beschrieben vor.
   Die Einstellungen können jederzeit durch zweimaliges Drücken der Taste **Aus** verlassen werden.

7.6.2 Menü Timer

In diesem Menü wird das automatische Ein- und Ausschalten des Heizofens programmiert.
Es stehen bis zu **7 Programme** zur Verfügung, die nach Belieben unter Nutzung der Einstellungen oder Erstellen einer individuellen Zündfolge eingestellt werden können.
Vorgehensweise:
1) Wählen Sie **"MENÜ TIMER"** (Abb. 7.6.1) gemäß der im Kap. 7.6 beschriebenen Vorgehensweise und betätigen Sie **Menü/On**.
   Auf dem Display erscheint:

```
n° Programma:        Giorno
Ora di      Ora di
 Avvio   Spegnimento
```

IT

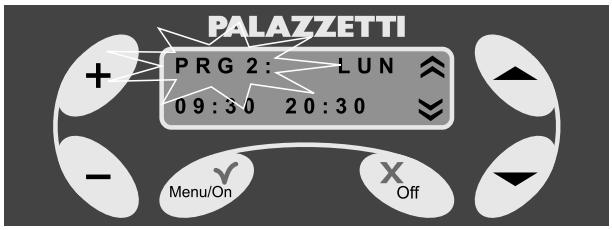

Fig. 7.6.4

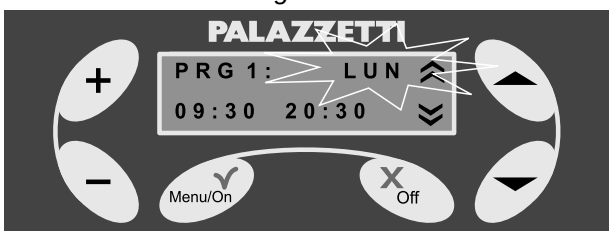

Fig. 7.6.5

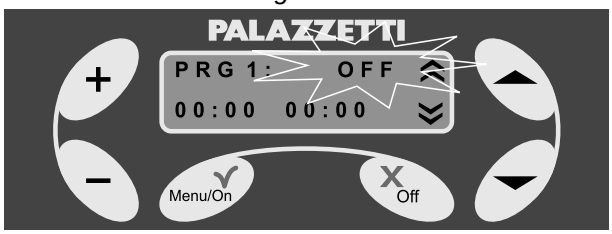

Fig. 7.6.6

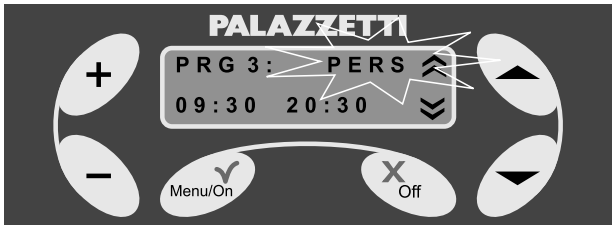

Fig. 7.6.7

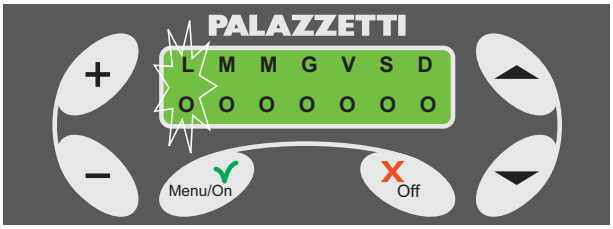

Fig. 7.6.8

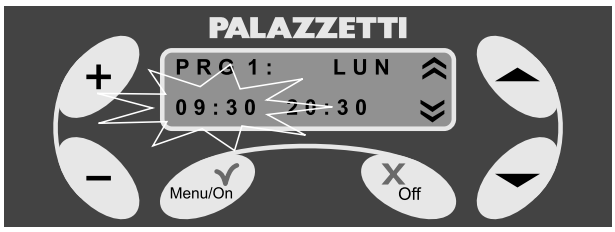

Fig. 7.6.9

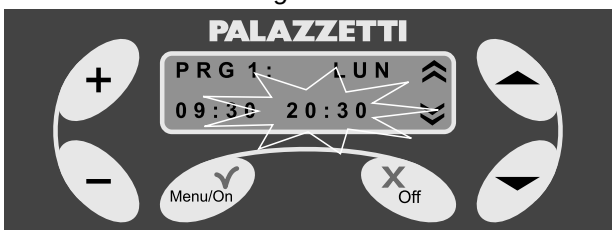

Fig. 7.6.10

2) con i pulsanti (▲ e ▼) ci si potrà spostare da una voce all'altra mentre con i pulsanti **"+"** e **"-"** si varieranno i loro valori.
La voce attiva è quella lampeggiante.
Non sarà possibile modificare gli orari se il programma è disabilitato (**OFF**).
La prima voce (Fig. 7.6.4) sulla prima riga indicherà il n° di programma (da 1 a 7).
La seconda voce (Fig. 7.6.5) sulla prima riga potrà visualizzare :

OFF	= si disattiva il programma che compare a sinistra (fig.7.6.6)
LUN	= accensione della stufa il lunedì;
MAR	= accensione della stufa il martedì;
MER	= accensione della stufa il mercoledì;
GIOV	= accensione della stufa il giovedì;
VEN	= accensione della stufa il venerdì;
SAB	= accensione della stufa il sabato;
DOM	= accensione della stufa il domenica;
L-V (feriale)	= accensione della stufa il lunedì, martedì, mercoledì, giovedì, venerdì;
S-D (festivo)	= accensione della stufa il sabato e domenica;
SETT	= accensione della stufa tutti i giorni;
PERS;	= si accede ad un menù nel quale si possono liberamente impostare i giorni (Fig. 7.6.7)

Procedura per selezionare e impostare il programma **PERS**.

1) Visualizzare **PERS** lampeggiante e premere il pulsante **Menu/On.**

2) Accederete alla schermata 7.6.8 dove lampeggerà "L" (Lunedì) con sotto un pallino vuoto O;
se si desidera che la stufa si accenda in questo giorno premere i pulsanti **+** e **-** per attivare il giorno selezionato: si visualizzerà il pallino ●;
se non si desidera che la stufa si accenda in questo giorno, lasciare il pallino vuoto O e passare al giorno successivo con i pulsanti freccia "▲ o ▼" .

3) Una volta scelto l'intervallo di attivazione premere il pulsante **Menu/On** per confermare la selezione ed impostare l'orario di accensione.

4) Sulla seconda riga lampeggerà l'orario di **accensione** della stufa, con il pulsante **+** o **-** modificare l'ora e i minuti (Fig. 7.6.9).

Premere il pulsante "▲ o ▼".
Lampeggerà l'orario di **spegnimento** della stufa, con il pulsante **+** o **-** modificare l'ora e i minuti (Fig. 7.6.10).

☞ **Se si imposta OFF come orario di accensione si disabilita l'accensione.**
Se si imposta OFF come orario di spegnimento si disabilita lo spegnimento.

Questa opzione è utile se si vuole programmare solo l'accensione o solo lo spegnimento escludendo l'altro.

Premere il pulsante **Menu/On** per confermare le impostazioni oppure il pulsante **Off** per annullare le impostazioni.

GB

2) with the buttons (▲ e ▼) you can move from one item to another, while buttons **"+"** and **"-"** can be used to change their values.
The active item flashes.
The times cannot be modified if the programme is deactivated (**OFF**).
The first item (Fig. 7.6.4) on the first line shows the programme number (from 1 to 7).
The second item (Fig. 7.6.5) on the first line may show:

OFF	= the programme shown on the left is de-activated (fig.7.6.6)
MON	= stove lit on Monday;
TUE	= stove lit on Tuesday;
WED	= stove lit on Wednesday;
THUR	= stove lit on Thursday;
FRI	= stove lit on Friday;
SAT	= stove lit on Saturday;
SUN	= stove lit on Sunday;
M-F (weekdays)	= stove lit on Monday, Tuesday, Wednesday, Thursday and Friday;
S-D (weekend)	= stove lit on Saturday and Sunday;
WEEK	= stove lit all week;
PERS;	= access a menu where the days can be set as desired (Fig. 7.6.7)

Then select and set the **PERS** programme.

1) Display **PERS** flashing and press the button **Menu/ On.**

2) This will take you to screen display 7.6.8 with "M" flashing (Monday) with and empty dot below ○;
if you want the stove lit on this day press the buttons**+** and **-** to activate the selected day. The dot will be shown ●;
if you do not want the stove lit on this day, leave the dot empty ○ and go on to the next day with the arrow keys **"▲ or ▼"** .

3) Once the activation interval has been selected, press the **Menu/On** button to confirm the selection and set the start-up time.

4) On the second line, the time of **lighting** of the stove will flash. Use the button **+** or **-** to modify the hour and minutes (Fig. 7.6.9).

Press the button "▲ or ▼".
The **shutdown** time of the stove will flash. Use the buttons **+** or **-** to modify the hours and minutes (Fig. 7.6.10).

☞ **If you set OFF as the start-up time, start-up is disabled.**
If you set OFF as the shutdown time, shutdown is disabled.

This option is useful if you only want to programme only start-up or shutdown, one excluding the other.

Press the **Menu/On** button to confirm the settings or the **Off** button to cancel the settings.

DE

2) Mit den Tasten (▲ und ▼) kann man zwischen den einzelnen Optionen umschalten, während sich mit den Tasten **"+"** und **"-"** deren Werte ändern lassen.
Die jeweils aktive Einstellung blinkt.
Die Zeitschaltungen können nicht geändert werden, wenn das Programm deaktiviert ist (**AUS**).
Die erste Option (Abb. 7.6.4) auf der ersten Zeile gibt die Programmnummer an (von 1 bis 7).
Mit der zweiten Option (Abb. 7.6.5) auf der ersten Zeile kann angezeigt werden:

AUS	= das links erscheinende Programm wird deaktiviert (Abb.7.6.6)
MO	= Einschalten des Heizofens am Montag;
DI	= Einschalten des Heizofens am Dienstag;
MI	= Einschalten des Heizofens am Mittwoch;
DO	= Einschalten des Heizofens am Donnerstag;
FR	= Einschalten des Heizofens am Freitag;
SA	= Einschalten des Heizofens am Sonnabend;
SO	= Einschalten des Heizofens am Sonntag;
L-V (Werktags)	= Einschalten des Heizofens am Montag, Dienstag, Mittwoch, Donnerstag, Freitag;
S-D (Feiertags)	= Einschalten des Heizofens am Sonnabend und Sonntag;
WOCH	= Einschalten des Heizofens an allen Tagen;
PERS;	= Es wird ein Menü aufgerufen, indem die Tage ohne Beschränkungen eingerichtet werden können (Abb. 7.6.7)

Vorgehensweise zur Auswahl und Einrichtung des Programms **PERS**.

1) Betätigen Sie, wenn **PERS** blinkt die Taste **Menü/On.**

2) Rufen Sie den Bildschirm 7.6.8 auf, wo "L" (Montag) blinkt und darunter ein leerer Punkt angezeigt wird ○;
Betätigen Sie, wenn der Heizofen an diesem Tag eingeschaltet werden soll, die Tasten **+** und **-,** um den gewählten Tag zu aktivieren: es wird der Punkt ● angezeigt;
Soll der Heizofen an diesem Tag nicht eingeschaltet werden, lassen Sie den Punkt leer ○ und wechseln Sie mit den Pfeiltasten **"▲ oder ▼"** zum nächsten Tag.

3) Betätigen Sie nach Wahl des Einschaltzeitraum die Taste **Menü/On**, um die Auswahl zu bestätigen und richten Sie die Einschaltzeit ein.

4) Auf der zweiten Zeile blinkt die **Einschaltzeit** des Heizofens, wobei mit den Tasten **+** oder **-** die Stunden und Minuten geändert werden können (Abb. 7.6.9).

Betätigen Sie die Taste **"▲ oder ▼"**.
Die Uhrzeit für das **Ausschalten** des Heizofens blinkt, wobei mit den Tasten **+** oder **-** die Stunden und Minuten geändert werden können (Abb. 7.6.10).

☞ **Beim Einstellen von AUS als Einschaltzeit wird das Einschalten deaktiviert.**
Beim Einstellen von AUS als Ausschaltzeit wird das Ausschalten deaktiviert.

Diese Option ist dann nützlich, wenn man entweder nur das Ein- oder nur das Ausschalten programmieren will.

Betätigen Sie die Taste **Menü/On**, um die Einstellungen zu bestätigen, oder die Taste **Aus,** um die Einstellungen rückgängig zu machen.

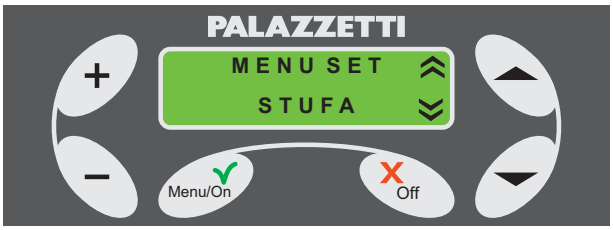

Fig. 7.6.11

7.6.3 Menu SET STUFA

Selezionare **"MENU SET STUFA"** (Fig. 7.6.11) seguendo la procedura spiegata nel cap. 7.6 e premere **Menu/On**.
Attraverso questo menù si accede ai seguenti sottomenù tramite i pulsanti "▲" o "▼":

OROLOGIO = consente di impostare e regolare l'orologio e il calendario interno;

LINGUA = consente di selezionare la lingua desiderata (**Italiano; Inglese; Francese; Tedesco; Spagnolo**);

TIPO MENU = permette di selezionare una tra le due interfacce utente. "**COMPRESSO**" o "**ROTANTE**". Nella modalità "**ROTANTE**" (parametro di default) si vedranno tutti i parametri della stufa che compariranno ciclicamente uno alla volta. Impostando la modalità "**COMPRESSO**" si avrà la possibilità di visualizzare nella stessa videata tutti i parametri funzionali della stufa.

ORE RESIDUE = indica le ore residue di funzionamento della stufa al termine delle quali è necessario effettuare la manutenzione straordinaria che dovrà essere effettuata dal CAT (Centro Assistenza Tecnica).

FUNZ. TOTALE = indica gli anni, i mesi ed i giorni del reale funzionamento della stufa.

START EXT. = consente di accendere o spegnere la stufa attraverso un dispositivo esterno (modem GSM od orologio programmatore).

AUTO ON/OFF = permette di accendere o spegnere la stufa in base alla temperatura dell'acqua desiderata.

Fig. 7.6.12

7.6.3.1 Orologio

Selezionare **"OROLOGIO"** agendo su "▲" o "▼"
Premere **Menu/On** per accedere alle impostazioni; lampeggerà l'ora.
Premere i pulsanti **+** o **-** per modificare l'ora.
Premere il pulsante "▼" per visualizzare i minuti.
Premere i pulsanti **+** o **-** per modificare i minuti.
Premere il pulsante "▼" per visualizzare il giorno.
Premere i pulsanti **+** o **-** per modificare il giorno.
In qualsiasi momento premere il pulsante **Menu/On** per confermare le impostazioni oppure il pulsante **Off** per annullarle.
Per uscire dal menù **OROLOGIO** premere il pulsante **Off**. Ripremere il pulsante **Off** per uscire dal **MENU SET STUFA**.

Fig. 7.6.13

7.6.3.2 Lingua

Selezionare **"LINGUA"** agendo su "▲" o "▼"
Premere **Menu/On** per accedere al menù, lampeggerà la lingua attiva (**Italiano**).
Premere **+** o **-** per modificare la lingua.
Premere **Menu/On** per confermare.
Per uscire dal menù:
Premere il pulsante **Off** per uscire dal menù **LINGUA**.
Premere il pulsante **Off** per uscire dal **MENU SET STUFA**.

GB

7.6.3 STOVE SET menu

Select **"STOVE SET MENU"** (Fig. 7.6.11) following the procedure explained in chapter 7.6 and press **Menu/ On**.
This menu is used to access the following sub-menus using the buttons**"▲" or "▼"**:

CLOCK = to set and adjust the clock and the internal calendar;

LANGUAGE = allows selection of the desired language (**Italian**; **English**; **French**; **German**; **Spanish**);

TYPE OF MENU = to select one of the two user interfaces. "**Compressed**" or "**ROTATING**". In the **"ROTATING"** mode (default parameter) you will see all of the stove parameters which appear one at a time in turn. If you set the mode to "**compressed**" you will be able to see all operating modes of the stove on the same display screen.

HOURS REMAINING = indicates the remaining hours of stove operation before it will be necessary to perform special maintenance, carried out by the Technical Service Centre.

TOTAL OPERATION = indicates the years, months and days of actual operation of the stove.

START EXT. = makes it possible to start or shut down the stove by means of an external device (GSM modem or timer).

AUTO ON/OFF = allows the stove to be switched on or off depending on the desired water temperature.

7.6.3.1 Clock

SELECT "Clock" pressing "▲" or "▼".
Press **Menu/On** to access settings; the hour flashes.
Press the buttons **+** or **-** to modify the hour.
Press the button**"▼"** to display the minutes.
Press the buttons **+** or **-** to modify the minutes.
Press the button **"▼"** to display the day.
Press the buttons **+** or **-** to modify the day.
At any time, press **Menu/On** button to confirm the settings or the **Off** button to cancel them.
To exit the **Clock** menu press the button **Off**. Press **off** again to exit the **stove set menu**.

7.6.3.2 Language

SELECT **"Language"** by pressing **"▲"** or **"▼".**
Press **Menu/On** to access the menu, the active language flashes (**Italian**).
Press **+** or **-** to change the language.
Press **Menu/On** to confirm your choice.
To exit the menu:
Press **Off** to exit the **Language** menu.
Press **Off to** exit the **stove set menu**.

DE

7.6.3 Menü BETRIEB DES HEIZOFENS

Wählen Sie **"MENU BETRIEB DES HEIZOFENS"** (Abb. 7.6.1) gemäß der im Kap. 7.6 beschriebenen Vorgehensweise und betätigen Sie **Menü/On**.
Über dieses Menü lassen sich die folgenden Untermenüs mit den Tasten **"▲" oder "▼"** aufrufen:

UHR = ermöglicht die Einstellung und Regelung der Uhr und des internen Kalenders;

SPRACHE = ermöglicht die Auswahl der gewünschten Sprache **(Italienisch; Englisch; Französisch; Deutsch; Spanisch);**

MENÜTYP = ermöglicht die Wahl zwischen den beiden Bedienerschnittstellen. "**KOMPRIMIERT**" oder "**LAUFBAND**". In der Betriebsart "**LAUFBAND**" (Standard-Parameter) werden alle Parameter des Heizofens einzeln nacheinander angezeigt. Beim Einrichten der Betriebsart "**KOMPRIMIERT**" besteht die Möglichkeit, auf dem gleichen Bildschirm alle Betriebsparameter des Heizofens anzuzeigen.

RESTZEIT = gibt die verbleibenden Betriebsstunden des Heizofens an, nach deren Ablauf es notwendig ist, die außergewöhnliche Wartung durchzuführen, die durch den Kundendienst vorzunehmen ist.

GESAMT BETRIEBSSTD = gibt die Jahre, Monate und Tage des reellen Betriebs des Heizofens an.

EXT. START = ermöglicht das Ein- und Ausschalten des Heizofens über ein externes Gerät (Modem GSM oder Zeitschaltuhr).

AUTO ON/OFF = ermöglicht das Ein- oder Ausschalten des Heizofens je nach der gewünschten Wassertemperatur.

7.6.3.1 Uhr

Wählen Sie "UHR" durch Betätigen von "▲" oder "▼"
Betätigen Sie **Menü/On,** um die Einstellungen aufzurufen. Die Uhrzeit blinkt.
Betätigen Sie die Tasten **+** oder **-**, um die Stunde zu ändern.
Betätigen Sie die Taste **"▼"** , um die Minuten anzuzeigen.
Betätigen Sie die Tasten **+** oder **-**, um die Minuten zu ändern.
Betätigen Sie die Taste **"▼"** , um den Tag anzuzeigen.
Betätigen Sie die Tasten **+** oder **-**, um den Tag zu ändern.
Betätigen Sie zu einem beliebigen Zeitpunkt die Taste **Menü/On,** um die Einstellungen zu bestätigen, oder die Taste **Aus,** um sie rückgängig zu machen.
Betätigen Sie die Taste **AUS**, um das Menü **Uhr** zu verlassen.
Betätigen Sie erneut die Taste **Aus,** um das **MENÜ BETRIEB DES HEIZOFENS** zu verlassen.

7.6.3.2 Sprache

Wählen Sie **"SPRACHE"** durch Betätigen von **"▲"** oder **"▼".**
Betätigen Sie **Menü/On,** um das Menü aufzurufen. Die aktive Sprache blinkt (**Italienisch**).
Betätigen Sie **+** oder **-**, um die Sprache zu ändern.
Betätigen Sie zur Bestätigung **Menü/On**.
Um das Menü **zu verlassen**:
Betätigen Sie die Taste **Aus,** um das Menü **SPRACHE** zu verlassen.
Betätigen Sie die Taste **Aus,** um das **MENÜ BETRIEB DES HEIZOFENS ZU VERLASSEN.**

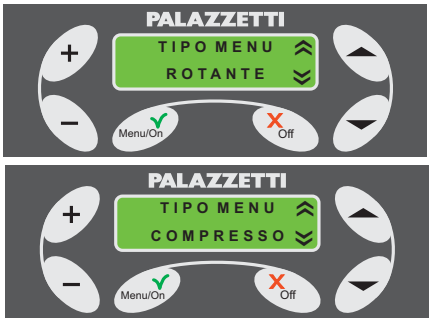

Fig. 7.6.14

7.6.3.3 Tipo menu

Selezionare **"TIPO MENU"** agendo su "▲" o "▼"
Premere **Menu/On** per accedere alle impostazioni. Lampeggerà la modalità attiva (**ROTANTE**).
Premere **+** o **-** per scegliere il tipo di menù.
Premere **Menu/On** per confermare.
Per uscire dal menù:
Premere il pulsante **Off** per uscire dal menù **TIPO MENU**.
Premere il pulsante **Off** per uscire dal **MENU SET STUFA**.

Fig. 7.6.15

7.6.3.4 Funzionamento totale

Selezionare **FUNZ. TOTALE** agendo su "▲" o "▼"
Si visualizzeranno gli anni, mesi ed i giorni totali di funzionamento della stufa.
Per uscire dal menù:
Premere il pulsante **Off** per uscire dal menù **FUNZ. TOTALE**.
Premere il pulsante **Off** per uscire dal **MENU SET STUFA**.

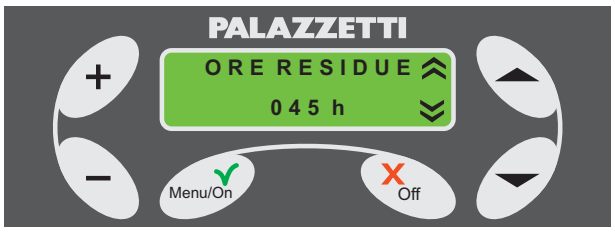

Fig. 7.6.16

7.6.3.5 Ore residue

Selezionare **ORE RESIDUE** agendo su "▲" o "▼"
Si visualizzeranno le ore residue alla prossima manutenzione straordinaria.
Per uscire dal menù:
Premere il pulsante **Off** per uscire dal menù **ORE RESIDUE**.
Premere il pulsante **Off** per uscire dal **MENU SET STUFA.**

Fig. 7.6.17

7.6.3.6 Start ext.

☞ **Con questa voce si potrà abilitare o disabilitare l'accensione o lo spegnimento tramite un dispositivo esterno (combinatore telefonico od orologio programmatore). Per l'installazione rivolgersi al centro assistenza.**

Selezionare **START EXT.** agendo su "▲" o "▼"

Premere **Menu/On** per accedere all'impostazione, lampeggerà la modalità attiva (**NO**).
Premere **+** o **-** per selezionare l'attivazione (**SI**) o la disattivazione (**NO**) della funzione.
Premere **Menu/On** per confermare.
Per uscire dal menù:
Premere il pulsante **Off** per uscire dal menù **START EXT.**
Premere il pulsante **Off** per uscire dal **MENU SET STUFA**.

GB

7.6.3.3 Menu type

Select **"MENU TYPE"** using **"▲"** or **"▼"**
Press **Menu/On** to access settings. The active mode flashes (**ROTATING**).
Press **+** or **-** to choose the type of menu.
Press **Menu/On** to confirm your choice.
To exit the menu:
Press **Off** to exit the **MENU TYPE** menu.
Press **Off** to exit the **STOVE SET MENU**.

7.6.3.4 Total operation

Select **TOTAL OPERATION** using **"▲"** or **"▼"**
This will display the total number of years, months and days of operation of the stove.
To exit the menu:
Press **Off** to exit the **TOTAL OPERATION** menu.
Press **Off** to exit the **STOVE SET MENU.**

7.6.3.5 Hours remaining

Select **REMAINING HOURS** using **"▲"** or **"▼"**
Hours remaining until next special maintenance are shown.
To exit the menu:
Press **Off** to exit the **REMAINING HOURS** menu.
Press **Off to exit the STOVE SET MENU.**

7.6.3.6 Ext. start

☞ **With this item it is possible to enable start-up or shut down by means of an external device (telephone dialler or programmer). For installation please contact technical service.**

Select **START EXT.** by pressing "**"▲"** o **"▼"**

Press **Menu/On** to access settings, the active mode flashes (**NO**).
Press **+** or **-** to select function activation (**YES**) or deactivation (**NO**).
Press **Menu/On** to confirm your choice.
To exit the menu:
Press **Off** to exit the **START EXT** menu.
Press **Off** to exit the **STOVE SET MENU**.

DE

7.6.3.3 Menüart

Wählen Sie **"MENÜART"** durch Betätigen von **"▲"** oder **"▼"**
Betätigen Sie **Menü/On,** um die Einstellungen aufzurufen.
Es blinkt die aktive Betriebsart (**LAUFBAND**).
Betätigen Sie **+** oder **-**, um die Menüart zu wählen.
Betätigen Sie zur Bestätigung **Menü/On**.
Um das Menü **zu verlassen**:
Betätigen Sie die Taste **AUS,** um das Menü **Menüart** zu verlassen.
Betätigen Sie die Taste **AUS,** um das **Menü Betrieb des Heizofens** zu verlassen.

7.6.3.4 Gesamtbetriebsstunden

Wählen Sie **GESAMT BETRIEBSSTD.** durch Betätigen von **"▲"** oder **"▼"**
Angezeigt werden die Jahre, Monate und Tage der Betriebszeit des Heizofens insgesamt.
Um das Menü zu verlassen:
Betätigen Sie die Taste **Aus**, um das Menü **GESAMT BETRIEBSSTD** zu verlassen.
Betätigen Sie die Taste **AUS,** um das **Menü Betrieb des Heizofens** zu verlassen.

7.6.3.5 Restliche Stunden

Wählen Sie **RESTLICHE STUNDEN** durch Betätigen von **"▲"** oder **"▼"**
Angezeigt werden die restlichen Stunden bis zur nächsten außergewöhnlichen Wartung.
Um das Menü zu verlassen:
Betätigen Sie die Taste **AUS,** um das Menü **Restliche Stunden** zu verlassen.
Betätigen Sie die Taste **Aus,** um das **MENÜ BETRIEB DES HEIZOFENS zu.**

7.6.3.6 Ext. Start

☞ **Mit dieser Option kann das Ein- oder Ausschalten über ein externes Gerät (Nummernwähler oder Zeitschaltuhr) aktiviert oder deaktiviert werden. Wenden Sie sich zur Installation an den Kundendienst.**

Wählen Sie **EXT. START** durch Betätigen von **"▲"** oder **"▼"**

Betätigen Sie **Menü/On,** um die Einstellung aufzurufen.
Die aktive Betriebsart blinkt (**NEIN**).
Betätigen Sie **+** oder **-,** um die Aktivierung (**JA**) oder Deaktivierung (**NEIN**) der Funktion zu wählen.
Betätigen Sie zur Bestätigung **Menü/On**.
Um das Menü **zu verlassen**:
Betätigen Sie die Taste **AUS,** um das Menü **EXT. START** zu verlassen.
Betätigen Sie die Taste **AUS,** um das **MENÜ BETRIEB DES HEIZOFENS** zu verlassen.

IT

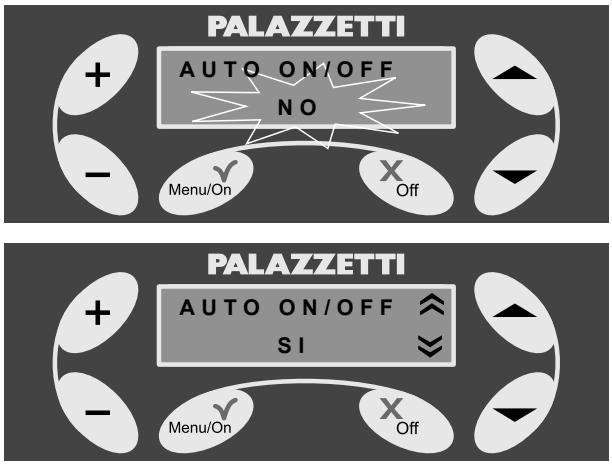

Fig. 7.6.18

7.6.3.7 Auto ON/OFF

Questa funzione permette di accendere o spegnere la stufa in modo automatico quando la temperatura dell'acqua scende o sale di un certo valore (chiamato "SET" ed impostabile dall'utente) rispetto alla temperatura dell'acqua.

Accedere alla funzione

Per accedere alla funzione, premere il pulsante **ON**, apparirà la schermata 7.6.18.
Sulla seconda riga della schermata lampeggerà la scritta "NO" (default); premendo il pulsante "+" si visualizzerà la scritta "SI" (che permette l'accensione o lo spegnimento automatico), premere il pulsante **ON** per confermarla.

A questo punto sarà possibile accedere all'impostazione dell'accensione e spegnimento automatico della stufa.

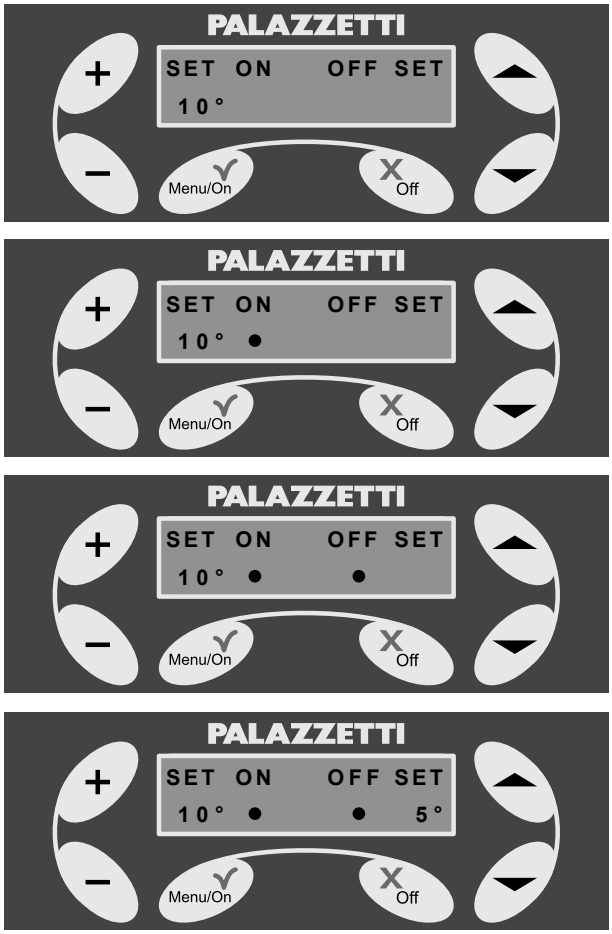

Fig. 7.6.19

Impostare "SET" (fig. 7.6.19):

SET(ON) Il primo valore lampeggiante a sinistra indica il "*SET*" di temperatura rispetto alla temperatura acqua sotto del quale la stufa si accenderà.
Esempio:
temperatura dell'acqua = 70°
SET (ON) impostato dall'utente =10°
allora la stufa si accenderà quando la temperatura dell'acqua sarà inferiore ai 60°C

Per impostare il SET, premere i pulsanti "+" o "-" (il SET è variabile da 5°C a 15°C massimo).

ON Una volta impostato il valore di SET (ON) premere il pulsante **"▼"** la selezione si sposta sotto la scritta "ON" se il pallino risulta pieno l'accensione automatica è abilitata, se vuoto l'accensione automatica è disabilitata.

OFF Premendo **"▼"** la selezione si sposta sotto la scritta "OFF" se il pallino risulta pieno lo spegnimento automatico è abilitato, se vuoto lo spegnimento automatico è disabilitato.

SET(OFF) il valore lampeggiante a destra indica il "*SET*" di temperatura rispetto alla temperatura acqua sopra del quale la stufa si spegnerà.
Esempio:
temperatura dell'acqua = 70°
SET (OFF) impostato dall'utente =5°
allora la stufa si spegnerà quando la temperatura dell'acqua sarà di 75°C

Per impostare il SET, premere i pulsanti "+" o "-" (il SET è variabile da 5°C a 15°C massimo).

GB

7.6.3.7 Auto ON/OFF

This mode makes it possible to turn the stove on or off automatically when the water temperature drops below a certain value (called “SET and settable by the user) with respect to the water temperature.

Accessing the function

To access the function, press the **ON** button, and the screen will appear as in 7.6.18.
On the second line of the screen, the message “NO” will be shown (default). If you press the button“+” the message “YES” will be shown (which allows automatic on or off). Press the **ON** button to confirm.

It will now be possible to access setting of automatic on and off of the stove.

Setting of “SET” (fig. 7.6.19):

SET(ON) The first flashing value at left indicates the “*SET”* temperature with respect to the water temperature, below which the stove will switch on.
Example:
water temperature = 70°
SET (ON) set by user =10°
then the stove will switch on when water temperature is below 60°C

To establish the SET, *press* the buttons“+” or “-” (the SET is variable from 5°C to 15°C maximum).

ON Once the SET (ON) value has been established, press the button **“▼”** selection will move below the message ON if the dotis full then automatic starting is enabled, if it is empty automatic starting is disabled.

OFF When you press **“▼”** the selection moves below the message “OFF” if the dot is full automatic shutdown is enabled, if empty automatic shutdown is disabled.

SET(OFF) The first flashing value at right indicates the “*SET”* temperature with respect to the water temperature, above which the stove will switch off.
Example:
water temperature = 70°
SET (OFF) set by user=5°
then the stove will switch off when water temperature is 75°C

To establish the *SET, press* the buttons“+” or “-” (the SET is variable from 5°C to 15°C maximum).

DE

7.6.3.7 Auto EIN/AUS

Diese Funktion ermöglicht es, den Heizofen automatisch ein- oder auszuschalten, wenn die Wassertemperatur um einen bestimmten Wert (als “SET” bezeichnet und vom Benutzer einstellbar) sinkt oder steigt.

Aufrufen der Funktion

Betätigen Sie, um die Funktion aufzurufen, die Taste EIN. Es erscheint der Bildschirm 7.6.18.
Auf der zweiten Zeile des Bildschirms blinkt die Meldung “NEIN” (Standard). Bei Betätigung der Taste “+” wird die Meldung “JA” angezeit (lässt das automatische Ein- oder Ausschalten zu). Betätigen Sie die Taste EIN zur Bestätigung.

Jetzt ist es möglich, die Einstellung für das automatische Ein- und Ausschalten des Heizofens aufzurufen.

Richten Sie “SET” ein (Abb. 7.6.19):

SET(EIN) Der erste blinkende Wert links gibt den “*SET”* für die Wassertemperatur an, unterhalb derer sich der Heizofen einschaltet.
Beispiel:
Wassertemperatur= 70°
vom Benutzer eingerichteter SET (EIN) =10°
der Heizofen schaltet sich ein, wenn die Wassertemperatur weniger als 60°C beträgt

Betätigen Sie zur Einrichtung von SET die Tasten “+” oder “-” (SET kann von 5°C bis maximal 15°C variieren).

EIN Betätigen Sie nach dem Einrichten des Wertes für SET (EIN) die Taste **“▼”.** Der Cursor bewegt sich auf die Meldung “EIN”. Ist der Punkt ausgefüllt, wurde die automatische Einschaltung aktiviert, ist er leer, ist sie deaktiviert.

AUS Bei Betätigung von **“▼”** bewegt sich der Cursor unter die Meldung “AUS”. Ist der Punkt ausgefüllt, wurde die automatische Ausschaltung aktiviert, ist er leer, ist sie deaktiviert.

SET(AUS) Der blinkende Wert rechts gibt “*SET”* für die Wassertemperatur an, oberhalb der sich der Heizofen ausschaltet.
Beispiel:
Wassertemperatur= 70°
vom Benutzer eingerichteter SET (AUS) =5°
der Heizofen schaltet sich aus, wenn die Wassertemperatur 75°C beträgt

Betätigen Sie zur Einrichtung von *SET* die Tasten “+” oder “-” (SET kann von 5°C bis maximal 15°C variieren).

IT

7.7 GESTIONE ERRORI

7.7.1 Premessa

Nel caso si verifichi un'anomalia nel funzionamento, viene attivata la seguente procedura:

1) Allarme acustico (beep) con visualizzazione sul display del relativo codice Errore.
2) Arresto del sistema automatico di caricamento pellet
3) Il ventilatore di estrazione fumi viene portato alla massima velocità per un tempo di 20 minuti o fino a quando non viene ripristinata la stufa (par. 7.8.2).
4) Dopo circa due minuti, la stufa avvierà un sistema automatico di pulizia del braciere, visualizzando il messaggio **AVVISO 101** alternativamente al messaggio di **ERRORE**.

Durante la fase di pulizia automatica del braciere, non aprire la portina e non rimuovere il cassetto cenere.
Per poter effettuare una nuova accensione è necessario ripristinare la stufa come indicato al paragrafo 7.7.2.

Fig. 7.7.1

7.7.1.1 Errore 501

Allarme sonda fumi.
Si attiva quando si verifica un malfunzionamento della sonda dovuto a:
- rottura della sonda;
- interruzione del cablaggio della sonda.

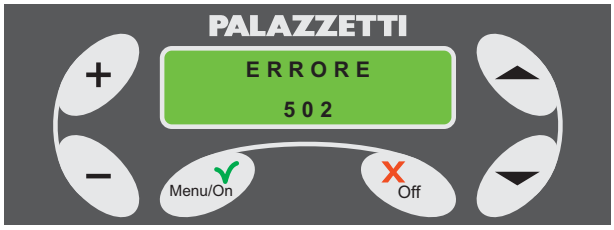

Fig. 7.7.2

7.7.1.2 Errore 502

Allarme sonda pellet.
Si attiva quando si verifica un malfunzionamento della sonda dovuto a:
- rottura della sonda;
- interruzione del cablaggio della sonda.

Fig. 7.7.3

7.7.1.3 Errore 503

Allarme sonda acqua.

Si attiva quando si verifica un malfunzionamento della sonda dovuto a:

- rottura della sonda;
- interruzione del cablaggio della sonda.

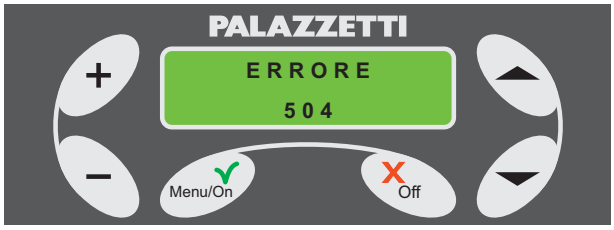

Fig. 7.7.4

7.7.1.4 Errore 504

Allarme sonda caldaia.
Si attiva quando si verifica un malfunzionamento della sonda dovuto a:
- rottura della sonda.
- interruzione del cablaggio della sonda

GB

7.7 ERROR MANAGEMENT

7.7.1 Introduction

In the event of a malfunction the following procedure is activated:

1) Acoustic alarm (beep) and display of relative error code.
2) Shutdown of automatic pellet loading system
3) The smoke exhaust fan goes to maximum speed for 20 minutes or until the stove is restored to operation (par. 7.8.2).
4) After about two minutes, the stove will start an automatic hearth cleaning system, displaying the message **NOTICE 101** alternating with the message **ERROR**.

During automatic hearth cleaning, do not open the door or remove the ash drawer.
To light the stove again follow the instructions given in paragraph 7.7.2.

7.7.1.1 Error 501

Smoke sensor alarm.
This is activated when there is a malfunction of the sensor due to :
- sensor failure;
- interruption of wiring of the sensor.

7.7.1.2 Error 502

Pellet sensor alarm.
This is activated when there is a malfunction of the sensor due to :
- sensor failure;
- interruption of wiring of the sensor.

7.7.1.3 Error 503

Water sensor alarm.

This is activated when there is a malfunction of the sensor due to :

- sensor failure;
- interruption of wiring of the sensor.

7.7.1.4 Error 504

Boiler sensor alarm.
This is activated when there is a malfunction of the sensor due to :
- sensor failure.
- interruption of wiring of the sensor.

DE

7.7 UMGANG MIT FEHLERN

7.7.1 Vorwort

Bei Auftreten von Betriebsstörungen wird folgende Prozedur eingeleitet:

1) Akustischer Alarm (Beep) mit Anzeige des entsprechenden Fehlercodes auf dem Display.
2) Stoppen des automatischen Pelletbeschickungssys tems.
3) Das Rauchabzugsgebläse arbeitet für 20 Minuten oder bis zum Rücksetzen des Heizofens mit Höchstgeschwindigkeit (Abschn. 7.8.2).
4) Nach etwa zwei Minuten startet der Heizofen ein automatisches Reinigungssystem des Feuerbeckens unter abwechselnder Anzeige der Meldung **WARNUNG 101** und **FEHLER**.

Während der automatischen Reinigungsphase des Feuerbeckens, darf die Tür nicht geöffnet und der Aschekasten nicht herausgezogen werden.
Um eine neue Zündung vorzunehmen, ist es notwendig, den Heizofen, wie im Abschnitt 7.7.2. beschrieben, zurückzusetzen.

7.7.1.1 Fehler 501

Alarm Rauchfühler
Wird ausgelöst, wenn eine Betriebsstörung des Fühlers auftritt, die verursacht wird durch:
- Defekt des Fühlers;
- Unterbrechung der Verkabelung des Fühlers.

7.7.1.2 Fehler 502

Alarm Pelletfühler.
Wird ausgelöst, wenn eine Betriebsstörung des Fühlers auftritt, die verursacht wird durch:
- Defekt des Fühlers;
- Unterbrechung der Verkabelung des Fühlers.

7.7.1.3 Fehler 503

Alarm Wasserfühler.

Wird ausgelöst, wenn eine Betriebsstörung des Fühlers auftritt, die verursacht wird durch

- Defekt des Fühlers;
- Unterbrechung der Verkabelung des Fühlers.

7.7.1.4 Fehler 504

Alarm Heizkesselfühler.
Wird ausgelöst, wenn eine Betriebsstörung des Fühlers auftritt, die verursacht wird durch:
- Defekt des Fühlers;
- Unterbrechung der Verkabelung des Fühlers

Fig. 7.7.5

7.7.1.5 Errore 507

Allarme ventola fumi.
Durante il normale funzionamento a pellet della stufa si è verificata un'anomalia nel funzionamento del ventilatore fumi.

Fig. 7.7.6

7.7.1.6 Errore 508

Allarme sottotemperatura fumi.
Se la temperatura dei fumi si abbassa a causa della mancanza improvvisa di combustibile o fiamma.
Per ripristinare il normale funzionamento della stufa procedere come segue:
1) controllare che vi sia del pellet nel serbatoio;
2) controllare che il pellet non sia di cattiva qualità (es. umido);
3) disattivare l'errore come indicato al paragrafo 7.7.2.

Fig. 7.7.7

7.7.1.7 Errore 510

Si manifesta nel caso in cui la morsettiera delle sonde risulta scollegata.

Fig. 7.7.8

7.7.1.8 Errore 511

Allarme termico depressione

Allarme termico
Si manifesta nel caso in cui si verifichino anomalie relative a:
- Surriscaldamento dell'acqua nel circuito della stufa. Si verifica per cause accidentali come mancanza di corrente quando la stufa è in funzione o per necessità di manutenzione straordinaria.
- Surriscaldamento del serbatoio pellet. Si può verificare per diverse cause accidentali. Per ripristinare il normale funzionamento della stufa procedere come segue:

1) attendere che la stufa sia completamente raffreddata;
2) scollegare la stufa dalla rete elettrica, togliendo la spina dalla presa;
3) per riarmare la stufa (Fig. 7.7.9) operare come segue:
   CLEMY STD
   Svitare il cappuccio (**A**) del termostato pellet e premere il pulsante (**A1**); il termostato pellet si trova nella parte posteriore della stufa.
   Svitare il cappuccio (**B**) del termostato acqua e premere il pulsante (**B1**); il termostato acqua si trova all'interno del serbatoio pellet.
   CLEMY TOP
   Svitare il cappuccio (**C**) del termostato acqua e premere il pulsante (**C1**); svitare il cappuccio (**D**) del termostato pellet e premere il pulsante (**D1**).
   Entrambi i termostati si trovano nella parte posteriore della stufa.
4) disattivare l'**Errore** come indicato al paragrafo 7.7.2.

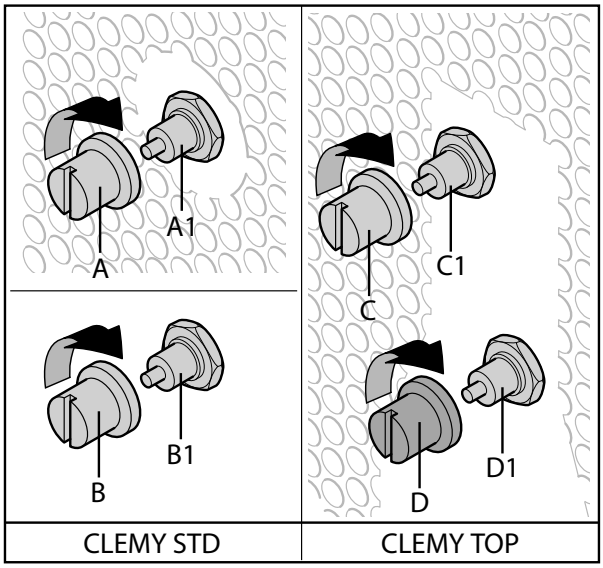

Fig. 7.7.9

Allarme depressione
Si manifesta nel caso in cui si verifichino le anomalie relative a:
- tiraggio nella canna fumaria e dunque depressione, insufficiente.

GB

7.7.1.5 Error 507

Smoke fan alarm
During normal pellet operation of the stove, an anomaly has occurred in the operation of the smoke fan.

7.7.1.6 Error 508

Smoke overheat alarm.
If the temperature of smoke drops due to a sudden lack of fuel or flame.
To restore normal stove operation proceed as follows:
1) make sure there are pellets in the container;
2) check the quality of the pellets (e.g. humid)
3) de-activate the error as indicated in paragraph 7.7.2.

7.7.1.7 Error 510

This occurs when the terminal block of the sensors is disconnected.

7.7.1.8 Error 511

Low pressure thermal alarm

Thermal alarm
This occurs if there are anomalies concerning:
- Overheating of water in the stove circuit. This happens due to accidental reasons such as a power outage when the stove is in operation or when special maintenance is required.
- Overheating of pellet tank.
  This may occur due to various accidental causes.
  To restore normal stove operation proceed as follows:

1) wait until the stove is completely cold;
2) disconnect the stove from the electricity mains and take the plug out of the socket;
3) to reset the stove (Fig. 7.7.9) do the following:
   CLEMY STD
   Unscrew the cap(**A**) of the pellet thermostat and press the button (**A1**). The pellet thermostat is at the rear of the stove.
   Unscrew the cap (**B**) of the water thermostat and press the button(**B1**). The water thermostat is located inside the pellet bin.
   CLEMY TOP
   Unscrew the cap (**C**) of the water thermostat and pres button (**C1**). Unscrew the cap (**D**) of the pellet thermostat and press the button (**D1**). Both thermostats are at the rear of the stove.
4) de-activate the **Error** as indicated in paragraph 7.7.2.

Low pressure alarm
This occurs if there are anomalies concerning:
- draught in the flue pipe and hence low pressure, insufficient.

DE

7.7.1.5 Fehler 507

Alarm Rauchgebläse.
Während des normalen Pelletbetriebs des Heizofens ist am Rauchgebläse eine Störung aufgetreten.

7.7.1.6 Fehler 508

Alarm Rauchtemperatur zu niedrig.
Falls die Rauchtemperatur durch plötzliches Fehlen des Brennstoffs oder der Flamme sinkt.
Gehen Sie zur Wiederherstellung des normalen Betriebs des Heizkamins wie folgt vor:
1) prüfen Sie, ob sich Pellets im Behälter befinden;
2) prüfen Sie, ob die Qualität der Pellets einwandfrei ist (z.B. Feuchtigkeit);
3) deaktivieren Sie den Fehler, wie im Abschnitt 7.7.2 beschrieben.

7.7.1.7 Fehler 510

Wird ausgelöst, wenn die Klemmenleiste der Fühler nicht angeschlossen ist.

7.7.1.8 Fehler 511

Alarm thermischer Unterdruck

Thermischer Alarm
Wird ausgelöst wenn Störungen auftreten durch:
- Überhitzung des Wassers im Leitungskreis des Heizofens. Wird durch zufällige Ursachen, wie Stromausfall, ausgelöst, wenn der Heizofen in Betrieb ist, oder bei Bedarf einer außergewöhnlichen Wartung.
- Überhitzung des Pelletsbehälters.
  Kann durch verschiedene Ursachen ausgelöst werden.
  Gehen Sie zur Wiederherstellung des normalen Betriebs des Heizkamins wie folgt vor:

1) Warten Sie ab, bis sich der Heizofen vollständig abgekühlt hat;
2) Unterbrechen Sie die Stromzufuhr des Heizofens, indem Sie den Stecker aus der Steckdose ziehen;
3) Gehen Sie, um den Heizofen zurückzusetzen (Abb. 7.7.9) wie folgt vor:
   CLEMY STD
   Schrauben Sie die Kappe (**A**) des Pelletthermostats ab und betätigen Sie die Taste (**A1**). Das Pelletthermostat befindet sich im hinteren Teil des Heizofens.
   Schrauben Sie die Kappe (**B**) des Wasserthermostats ab und betätigen Sie die Taste (**B1**). Das Wasserthermostat befindet sich im Pelletbehälter.
   CLEMY TOP
   Schrauben Sie die Kappe (**C**) des Wasserthermostats ab und betätigen Sie die Taste (**C1**). Schrauben Sie die Kappe (**D**) des Pelletthermostats ab und betätigen Sie die Taste (**D1**). Beide Thermostate befinden sich im hinteren Teil des Heizofens.
4) Deaktivieren Sie den **Fehler**, wie im Abschnitt 7.7.2 beschrieben.

Alarm Unterdruck
Wird ausgelöst, wenn Störungen auftreten durch:
- Zug im Rauchfang und somit ungenügendem Unterdruck.

Per ripristinare il normale funzionamento della stufa resettare l'errore come indicato nel paragrafo 7.7.2. Se l'allarme persiste controllare che la stufa o la canna fumaria abbiano bisogno di manutenzione.

! **L'operazione deve essere eseguita solo da personale qualificato.**

Fig. 7.7.10

7.7.1.9 Errore 513

Allarme temp. pellet
Si verifica quando la temperatura della sonda pellet raggiunge una temperatura troppo elevata. Per ripristinare il normale funzionamento della stufa procedere come segue:
1) attendere che la stufa si sia raffreddata;
2) controllare che le portine cassetto cenere e focolare siano chiuse;
3) premere per 5 secondi il pulsante **Off** del pannello comandi della stufa;
4) disattivare l'errore come ndicato nel paragrafo 7.7.2

Fig. 7.7.11

7.7.1.10 Errore 514

Allarme temp. acqua
La temperatura dell'acqua nella caldaia si surriscalda, senza raggiungere il valore di guardia.
Per ripristinare il normale funzionamento della stufa procedere come segue:
1) attendere che la stufa si sia raffreddata;
2) controllare che le portine cassetto cenere e focolare siano chiuse;
3) premere per 5 secondi il pulsante **Off** del pannello comandi della stufa;
4) disattivare l'errore come ndicato nel paragrafo 7.7.2

7.7.2 Ripristino stufa dagli ERRORI

1) Attendere che la stufa sia completamente raffreddata.
2) Premere per 5 secondi il pulsante **Off** del pannello di controllo.

☞ **Se l'allarme dovesse verificarsi due volte consecutive, contattare il Centro Assistenza Tecnica (CAT) Palazzetti per la risoluzione del problema.**

7.7.3 Tabella riassuntiva Errori

Codice ERRORE	Descrizione Errore
ERRORE 501	Sonda fumi guasta e/o relativo cablaggio interrotto.
ERRORE 502	Sonda pellet guasta e/o relativo cablaggio interrotto.
ERRORE 503	Sonda acqua guasta e/o relativo cablaggio interrotto.
ERRORE 504	Sonda caldaia guasta e/o relativo cablaggio interrotto.
ERRORE 507	Anomalia al sistema di ventilazione per l'estrazione fumi.
ERRORE 508	Sottotemperatura fumi. Non si sono verificate le condizioni ottimali di temperatura fumi per il funzionamento richiesto.
ERRORE 510	Morsettiera delle sonde staccata o guasta
ERRORE 511	Allarme termico depressione
ERRORE 513	Allarme temperatura pellet
ERRORE 514	Allarme temp. acqua

GB

Per ripristinare il normale funzionamento della stufa resettare l'errore come indicato nel paragrafo 7.7.2. Se l'allarme persiste controllare che la stufa o la canna fumaria abbiano bisogno di manutenzione.

! **This operation must be performed only by qualified personnel.**

7.7.1.9 Error 513

Pellet temperature alarm
This happens when the pellet probe temperature reaches an excessively high temperature. To restore normal stove operation proceed as follows:
1) wait until the stove is completely cold;
2) check that the ash box and hearth doors are closed;
3) Press the **Off** button on the stove control panel for 5 seconds;
4) de-activate the error as indicated in paragraph 7.7.2.

7.7.1.10 Error 514

Water temperature alarm
The boiler water overheats without reaching the warning value, so the alarm triggers.
To restore normal stove operation proceed as follows:
1) wait until the stove is completely cold;
2) check that the ash box and hearth doors are closed;
3) Press the **Off** button on the stove control panel for 5 seconds;
4) de-activate the error as indicated in paragraph 7.7.2

7.7.2 RESETTING THE STOVE AFTER Errors

1) wait until the stove is completely cold;
2) Press the button Off on the control panel for 5 seconds.

☞ **If the alarm occurs twice consecutively, contact the Palazzetti technical service centre for the resolution of the problem.**

7.7.3 Summary table of errors

ERROR Code	Error Description
ERROR 501	Smoke sensor failed and/or relative wiring interrupted.
ERROR 502	Pellet sensor failed and/or relative wiring interrupted.
ERROR 503	Water sensor failed and/or relative wiring interrupted.
ERROR 504	Boiler sensor failed and/or relative wiring interrupted.
ERROR 507	Malfunction of the smoke exhaust ventilation system.
ERROR 508	Smoke low temperature alarm. Optimal smoke temperature conditions have not occurred for the requested operation.
ERROR 510	Sensor terminal block detached or defective.
ERROR 511	Low pressure thermal alarm
ERROR 513	Pellet temperature alarm
ERROR 514	Water temperature alarm

DE

Um den normalen Betrieb des Heizofens wieder aufzunehmen, muss der Alarm wie im Abschnitt 7.7.2. beschrieben zurückgesetzt werden. Liegt der Alarm weiter vor, prüfen Sie, ob der Heizofen oder der Rauchfang gewartet werden müssen.

! **Der Vorgang darf nur durch Fachpersonal ausgeführt werden.**

7.7.1.9 Fehler 513

Alarm Pellet-. temp.
Dieser Alarm wird ausgelöst, wenn die Temperatur der Pelletssonde eine zu hohe Temperatur erreicht. Gehen Sie zur Wiederherstellung des normalen Betriebs des Heizkamins wie folgt vor:
1) Warten Sie ab, bis sich der Heizofen abgekühlt hat;
2) Prüfen Sie, ob die Türen des Aschekastens und der Feuerstelle geschlossen sind;
3) Betätigen Sie für 5 s die Taste **Aus** auf der Bedienblende des Heizofens;
4) Deaktivieren Sie den Fehler, wie im Abschnitt 7.7.2 beschrieben.

7.7.1.10 Fehler 514

Alarm Wasser- temp.
Die Temperatur des Wassers im Kessels steigt, ohne den Grenzwert zu erreichen.
Gehen Sie zur Wiederherstellung des normalen Betriebs des Heizkamins wie folgt vor:
1) Warten Sie ab, bis sich der Heizofen abgekühlt hat;
2) Prüfen Sie, ob die Türen des Aschekastens und der Feuerstelle geschlossen sind;
3) Betätigen Sie für 5 s die Taste **Aus** auf der Bedienblende des Heizofens;
4) Deaktivieren Sie den Fehler, wie im Abschnitt 7.7.2 beschrieben.

7.7.2 Rücksetzen des Heizofens bei FEHLERN

1) Warten Sie ab, bis sich der Heizofen vollständig abgekühlt hat.
2) Betätigen Sie für 5 s die Taste **Aus** auf der Bedienblende des Heizofens.

☞ **Verständigen Sie, sollte der Alarm zweimal hintereinander ausgelöst werden, den Technischen Kundendienst der Firma Palazzetti zur Behebung des Problems.**

7.7.3 Zusammenfassende Fehlertabelle

FehlerCODE	Fehlerbeschreibung
FEHLER 501	Rauchfühler defekt und / oder entsprechende Verkabelung unterbrochen.
FEHLER 502	Pelletfühler defekt und / oder entsprechende Verkabelung unterbrochen.
FEHLER 503	Wasserfühler defekt und / oder entsprechende Verkabelung unterbrochen.
FEHLER 504	Heizkesselfühler defekt und / oder entsprechende Verkabelung unterbrochen.
FEHLER 507	Störung im Belüftungssystem zur Rauchableitung.
FEHLER 508	Zu geringe Rauchtemperatur. Für den angeforderten Betrieb ist die Rauchtemperatur nicht ausreichend.
FEHLER 510	Klemmleiste des Fühlers gelöst oder defekt
FEHLER 511	Alarm thermischer Unterdruck
FEHLER 513	Alarm Pellettemperatur
FEHLER 514	Alarm Wasser- temp.

IT

7.8 GESTIONE AVVISI

7.8.1 Premessa

La stufa è dotata di un sistema di auto diagnosi che, attraverso dei codici di **AVVISO** sul display, avverte l'utente di una condizione particolare di funzionamento.
In questo caso viene attivata la seguente procedura:
1) Allarme acustico (beep);
2) Visualizzazione intermittente sul display del relativo codice **AVVISO**.

L'avviso rientrerà automaticamente quando verranno ristabilite le normali condizioni di funzionamento.

7.8.2 Descrizione degli avvisi

7.8.2.1 Avviso 101

Fig. 7.8.1

Pulizia braciere in corso
Viene visualizzato quando è in corso il ciclo automatico di pulizia del braciere.
L'avviso scomparirà al termine del ciclo automatico di pulizia.

Durante questa fase, evitare di aprire la portina e di rimuovere il cassetto raccogli cenere.

7.8.2.2 Avviso 103

Fig. 7.8.2

Sovratemperatura caldaia
Viene visualizzato quando la caldaia si sta surriscaldando.
L'avviso scomparirà non appena la temperatura sarà scesa entro i limiti di normale funzionamento.

7.8.2.3 Avviso 104

Fig. 7.8.3

Sovratemperatura pellet
Viene visualizzato se la temperatura del serbatoio pellet è troppo elevata.
L'avviso scomparirà non appena la temperatura all'interno del serbatoio pellet sarà scesa entro i limiti di normale funzionamento.

7.8.2.4 Avviso 105

Fig. 7.8.4

Sovratemperatura acqua
Viene visualizzato se la temperatura dell'acqua è troppo elevata.
L'avviso scomparirà non appena la temperatura dell'acqua sarà scesa entro i limiti di normale funzionamento.

GB

7.8 MANAGEMENT OF WARNINGS

7.8.1 Introduction

The stove is equipped with a self-diagnosis system. This system, by means of **NOTICES** on the display, notifies the user of a particular operating condition .
In this case the following procedure is activated:
1) Acoustic alarm (beep);
2) Intermittent display of the relative **NOTICE** code.

The notice will be withdrawn automatically when normal operating conditions are restored.

7.8.2 Description of the notices

7.8.2.1 Warning 101

Hearth cleaning in progress
This is displayed when the automatic hearth cleaning cycle is in progress.
The notice disappears at the end of the automatic cleaning cycle.

During this phase, avoid opening the door or removing the ash collection door.

7.8.2.2 Warning 103

Boiler overheat
This is shown when the boiler is overheating.
The notice will disappear as soon as the temperature drops back down to within normal operating temperatures.

7.8.2.3 Warning 104

Pellet overheat
This is displayed if the temperature of the pellet tank is too high.
The notice will disappear as soon as the temperature in the pellet tank drops back down to within normal operating temperatures.

7.8.2.4 Warning 105

Water overheat
This is displayed it the water temperature is too high.
The notice will disappear as soon as the water temperature drops back down to within normal operating temperatures.

DE

7.8 UMGANG MIT MELDUNGEN

7.8.1 Vorwort

Der Heizofen ist mit einem System zur Selbstdiagnose ausgerüstet, das mittels **WARNUNG**-Codes auf dem Display den Benutzer auf besondere Betriebsbedingungen hinweist.
In diesem Fall wird das folgende Verfahren aktiviert:
1) Akustischer Alarm (Beep);
2) Blinkende Anzeige des entsprechenden **WARNUNG**-Codes auf dem Display.

Die Warnung verlischt automatisch, wenn die normalen Betriebsbedingungen wieder hergestellt sind.

7.8.2 Beschreibung der Warnungen

7.8.2.1 Warnung 101

Reinigung des Feuerbeckens läuft
Wird angezeigt, wenn der automatische Zyklus zur Reinigung des Feuerbeckens läuft.
Die Warnung verlischt nach Beendigung des automatischen Reinigungszyklus.

Vermeiden Sie es während dieser Phase, die Tür zu öffnen und den Aschekasten herauszuziehen.

7.8.2.2 Warnung 103

Übertemperatur im Heizkessel
Wird angezeigt, wenn der Heizkessel zu heiß wird.
Die Warnung verlischt, sobald die Temperatur wieder auf normale Betriebswerte gesunken ist.

7.8.2.3 Warnung 104

Übertemperatur Pellets
Wird angezeigt, wenn die Temperatur im Pelletbehälter zu hoch ist.
Die Warnung verlischt, sobald die Temperatur innerhalb des Pelletbehälters wieder auf normale Betriebswerte gesunken ist.

7.8.2.4 Warnung 105

Übertemperatur Wasser
Wird angezeigt, wenn die Wassertemperatur zu hoch ist.
Die Warnung verlischt, sobald die Wassertemperatur wieder auf normale Betriebswerte gesunken ist.

IT

Fig. 7.8.5

Fig. 7.8.6

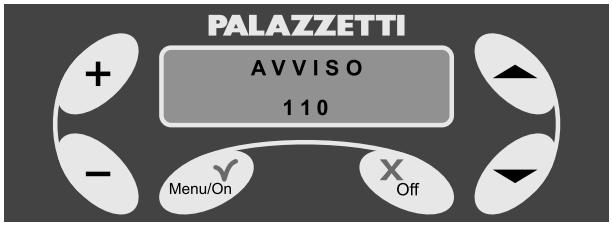

Fig. 7.8.6

Fig. 7.8.7

7.8.2.5 Avviso 107 (se presente il sensore optional)

Serbatoio pellet in esaurimento
Viene visualizzato quando si sta per esaurire il pellet all'interno del serbatoio.
L'avviso scomparirà non appena verrà caricato altro pellet nel serbatoio.
Questo avviso si manifesta solo quando è installato il sensore opzionale.

7.8.2.6 Avviso 109

Preallarme depressione
Questo avvertimento compare nel caso in cui all'interno della camera di combustione non è presente la condizione ideale per il buon funzionamento dlla stufa. In questo caso comparirà ad intermittenza la scritta.

7.8.2.7 Avviso 110

Mancata accensione
Dopo la seconda accensione, quando passo dalla fase di **AVVIO** alla fase di **LAVORO** a pellet se la temperatura dei fumi non è sufficiente per il corretto funzionamento della stufa.

Al prsentarsi dell'avviso sopradescritto, ricordarsi di svuotare sempre il cassetto cenere e controcassetto cenere, prima di effettuare una nuova accensione, al fine di aspirare il pellet incombusto.

7.8.2.8 Avviso 112

Attesa espulsione fumi.
Viene attivato il ventilatore espulsione fumi alla massima potenza fino a quando non ci sarà più fumo all'interno della camera di combustione. Durante questa fase la pressione del pulsante **Off** non avrà alcun effetto. Terminata tale fase la stufa si porterà nello stato di **SPENTO**.

7.8.3 Tabella riassuntiva Avvisi

Codice AVVISO	Descrizione Avviso
AVVISO 101	**Pulizia bracere in corso**
AVVISO 103	**Sovratemperatura caldaia.** La caldaia si sta surriscaldando.
AVVISO 104	**Sovratemperatura pellet.** La temperatura del serbatoio pellet è troppo elevata.
AVVISO 105	**Sovratemperatura acqua.** La temperatura del circuito dell'acqua è troppo elevata.
AVVISO 107	**Pellet in esaurimento.** Il serbatoio pellet si sta esaurendo.
AVVISO 109	**Preallarme depressione**
AVVISO 110	**Mancata accensione**
AVVISO 112	**Avviso espulsione fumi**

GB

7.8.2.5 Warning 107 (if optional sensor present)

Pellet tank running out
This is displayed when the pellets in the tank are about to run out.
The notice will disappear as soon as more pellets are placed in the tank.
This notice appears only when the optional sensor is installed.

7.8.2.6 Warning 109

Low pressure pre-alarm
This warning appears if ideal conditions do not exist in the combustion chamber for proper stove operation. In this case the message will appear intermittently.

7.8.2.7 Warning 110

Failure to light
After the second lighting, when changing over from **START-UP** phase to the pellet **WORKING** phase if the temperature is not sufficient for proper stove operation.

When the aforementioned alarm appears, always remember to empty the ash box and the ash box liner before lighting the stove again in order to collect unburnt pellets.

7.8.2.8 Warning 112

Smoke evacuation standby
The smoke expulsion fan is activated at full power until there is no longer any smoke in the combustion chamber. During this phase, pressing the **Off** button will not have any effect. Upon conclusion of this phase, the stove will go to **OFF** status.

7.8.3 Summary table of notices

WARNING Code	Warning Description
WARNING 101	**Hearth cleaning in progress**
WARNING 103	**Boiler overheat.** The boiler is overheating.
WARNING 104	**Pellet overheat.** The pellet tank temperature is too high.
WARNING 105	**Water overheat.** The temperature of the water circuit is too high.
WARNING 107	**Pellets running out.** The pellet tank is nearly empty.
WARNING 109	**Low pressure pre-alarm.**
WARNING 110	**Failure to light**
WARNING 112	**Smoke expulsion warning**

DE

7.8.2.5 Warnung 107 (bei Vorhandensein des optionalen Fühlers)

Pelletbehälter leer
Wird angezeigt, wenn die Pellets im Behälter zur Neige gehen.
Die Warnung verlischt, sobald der Behälter wieder mit Pellets aufgefüllt wird.
Diese Warnung erscheint nur, wenn der zusätzliche Fühler installiert ist.

7.8.2.6 Warnung 109

Voralarm Unterdruck
Diese Warnung erscheint, wenn innerhalb der Brennkammer keine idealen Bedingungen für die gute Funktionsweise des Heizofens vorliegen. In diesem Fall erscheint eine blinkende Meldung.

7.8.2.7 Warnung 110

Fehlende zündung
Nach der zweiten Zündung, d.h. wenn von der Phase **START** zur Phase **BETRIEB** mit Pellets gewechselt wird und die Rauchtemperatur für die richtige Funktionsweise des Heizofens nicht ausreichend ist.

Beim Erscheinen der oben beschriebenen Warnung, darf nicht vergessen werden, immer den Aschekasten und den Außenkasten zu entleeren, bevor eine neue Zündung erfolgt, so dass unverbrannte Pellets angesaugt werden können.

7.8.2.8 Warnung 112

Warten auf Rauchausstoß.
Der Rauchausstoßventilator wird bei maximaler Leistung eingeschaltet, bis sich kein Rauch mehr in der Brennkammer befindet. Während dieser Phase ist die Betätigung der Taste **Aus** wirkungslos. Nach Beendigung dieser Phase schaltet der Heizofen in den Status **AUS**.

7.8.3 Zusammenfassende Tabelle der Warnungen

WARNUNG-CODE	Warnungsbeschreibung
WARNUNG 101	**Reinigung des Feuerbeckens läuft**
WARNUNG 103	**Übertemperatur im Heizkessel.** Der Heizkessel wird überhitzt.
WARNUNG 104	**Übertemperatur Pellets.** Die Temperatur im Pelletbehälter ist zu hoch.
WARNUNG 105	**Übertemperatur Wasser.** Die Temperatur im Wasserkreislauf ist zu hoch.
WARNUNG 107	**Pellets gehen zur Neige.** Der Pelletbehälter ist fast leer.
WARNUNG 109	**Voralarm Unterdruck**
WARNUNG 110	**Fehlende zündung**
WARNUNG 112	**Warnung Rauchausstoß**

IT

Fig. 7.9.1

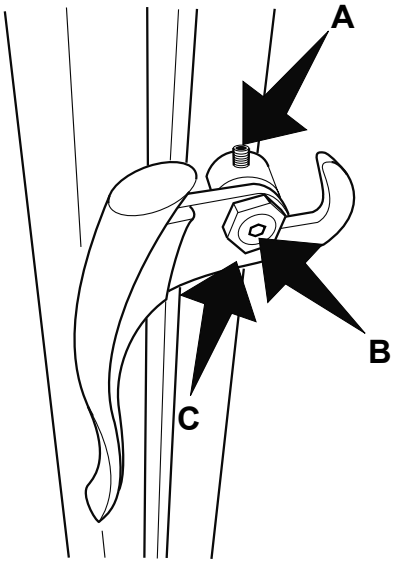

Fig. 7.11

7.9 PULIZIA STUFA

La stufa è dotata di una funzione per la pulizia.
Attraverso l'attivazione del ventilatore di estrazione dei fumi alla massima velocità (per 10 minuti), permette di limitare la dispersione della cenere nell'ambiente.
Questa funzione deve essere attivata solo a stufa fredda quando ci sia la necessità di effettuare le operazioni di pulizia.

Come attivare la funzione:

1) dallo stato **SPENTO** premere il pulsante **Off** per due secondi.
   Sul display verrà visualizzato un menù di scelta multipla (Fig 7.9.1);
2) premere il pulsante "**+**" per attivare la fase di supporto alla pulizia;
3) aprire la portina ed effettuare tutte le operazioni di pulizia previste (cap. 8).

Per interrompere questa funzione, è sufficiente premere il pulsante **Off** per due secondi.

7.11 REGOLAZIONE DELLA MANIGLIA

La maniglia della portina è regolata già dalla fabbrica per una chiusura ottimale.
Dopo alcune settimane di utilizzo, in seguito al normale assestamento delle guarnizioni di tenuta, può rendersi necessaria una regolazione della maniglia per ripristinare la perfetta chiusura della portina.
Si dovrà agire in questo modo:

- ruotare il perno di rotazione (A) (utilizzando una chiave da 15) fino a compensare il gioco causato dall'assestamento della guarnizione.
- Agendo sulla vite (B) (chiave esagono incassato da 3,5 mm) si regola la tensione della maniglia rendendo più o meno facile la sua rotazione sul perno.

GB

7.9 STOVE CLEANING

The stove is equipped with a cleaning function.
By activating the smoke exhaust fan at maximum speed for 10 minutes, it reduces the dispersion of ashes into the surroundings.
This function must be activated only with the stove cold when it is necessary to clean the stove.

How to activate the function:

1) from **OFF** status press the **Off** button for two seconds.
   The display will show a multiple choice display (Fig 7.9.1);
2) press the button"**+**" to start the cleaning support phase;
3) open the door and carry out all required cleaning (chap. 8).

To interrupt this function, just press the **Off** button for two seconds.

7.11 ADJUSTING THE HANDLE

The handle on the door is already factory-set for optimum closing.
After a few weeks of use and normal settling of the seals however, the handle might need adjusting to ensure perfect closing of the door.
In such an event proceed as follows:

- turn the rotation pin (A) (using a size 15 spanner) until there is no play caused by settling of the seal.
- by turning screw (B) (with a 3.5 mm Allen wrench) adjust handle tension, so it turns to the right extent on the pin.

DE

7.9 REINIGUNG DES HEIZOFENS

Der Heizofen verfügt über eine Reinigungsfunktion.
Durch das Einschalten des Rauchabzugsgebläses bei Höchstgeschwindigkeit (für 10 min) ist es möglich eine Ascheausbreitung im Raum zu begrenzen.
Diese Funktion darf nur bei kaltem Heizofen aktiviert werden, wenn eine Reinigung notwendig wird.

Aktivieren dieser Funktion:

1) Betätigen Sie im Status **AUS** für zwei Sekunden die Taste **Aus**.
   Auf dem Display erscheint ein Menü mit mehreren Optionen (Abb. 7.9.1);
2) Betätigen Sie die Taste "**+**", um die Phase der Reinigung zu aktivieren;
3) Öffnen Sie die Tür und führen Sie alle vorgesehenen Reinigungsarbeiten durch (Kap. 8).

Um diese Funktion zu unterbrechen, genügt es, für zwei Sekunden die Taste **Aus** zu betätigen.

7.11 GRIFFEINSTELLUNG

Der Türgriff wird werkseitig auf ein optimales Schließen eingestellt.
Nach einigen Betriebswochen kann aufgrund einer normalen Setzung der Dichtungen die Notwendigkeit bestehen, den Griff für eine einwandfreie Türschliessung nochmals einzustellen.
Gehen Sie dazu wie folgt vor:

- Drehen Sie den Rotationszapfen (A) (mit einem 15er-Schlüssel), bis das durch die Setzung der Dichtung entstandene Spiel ausgeglichen ist.
- Durch Betätigen der Schraube (B) (3,5-mm-Inbusschlüssel) kann die Griffspannung eingestellt werden, wodurch das Drehen des Zapfens leichter oder schwerer wird.

8 MANUTENZIONE E PULIZIA

IT

8.1 PRECAUZIONI DI SICUREZZA

Prima di effettuare qualsiasi operazione di manutenzione adottare le seguenti precauzioni:

A) Assicurarsi che tutte le parti della stufa siano fredde.
B) Accertarsi che le ceneri siano completamente spente.
C) Utilizzare i dispositivi di protezione individuale previsti dalla direttiva 89/391/CEE.
D) Accertarsi che l'interruttore generale di linea sia disinserito. Escluso per le operazioni di pulizia per le quali si prevede di avvelersi della funzione di "PULIZIA STUFA"
E) Accertarsi che l'alimentazione non possa essere riattivata accidentalmente. Staccare la spina dalla presa a muro. Escluso per le operazioni di pulizia per le quali si prevede di avvalersi della funzione di "PULIZIA STUFA"
F) Operare sempre con attrezzature appropriate per la manutenzione.
G) Terminata la manutenzione o le operazioni di riparazione, prima di rimettere la stufa in servizio, reinstallare tutte le protezioni e riattivare tutti i dispositivi di sicurezza.

8.2 MANUTENZIONE ORDINARIA RIVOLTA ALL'UTILIZZATORE

8.2.1 Pulizia del focolare e del vano cenere

La stufa necessita di una semplice ma frequente ed accurata pulizia per poter garantire sempre un efficiente rendimento ed un regolare funzionamento.

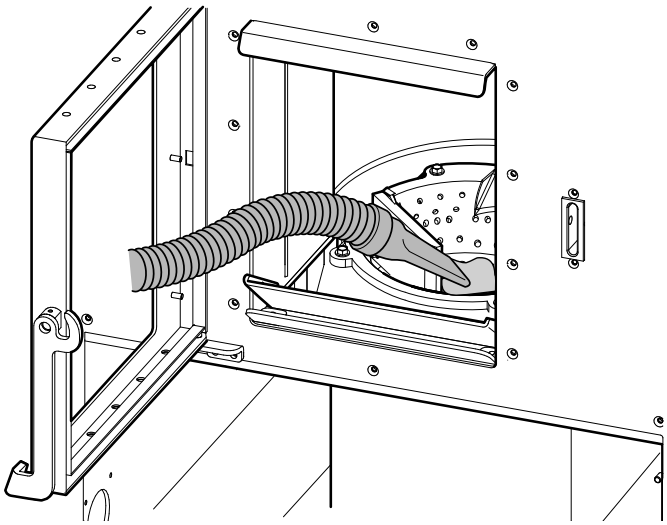

Fig. 8.2.1

PERICOLO

! **Eseguire la pulizia con l'apparecchiatura fredda e non alimentata.**

PULIZIA GIORNALIERA

Asportare la cenere che si deposita all'interno braciere (Fig. 8.2.1) ogni giorno o quando necessario.

Pulire le superfici e i vani interni del focolare.
L'uso di un aspirapolvere può semplificare la pulizia delle ceneri.
Utilizzare aspirapolvere adatti tipo "bidone", dotati di filtro a maglie fini per evitare di:

- riversare in ambiente parte delle ceneri aspirate;
- danneggiare l'aspirapolvere stesso.

PERIODICAMENTE

Eseguire periodicamente una pulizia completa:

- braciere;
- cassetto ceneri;
- pulizia scambiatore;
- controcassetto braciere.

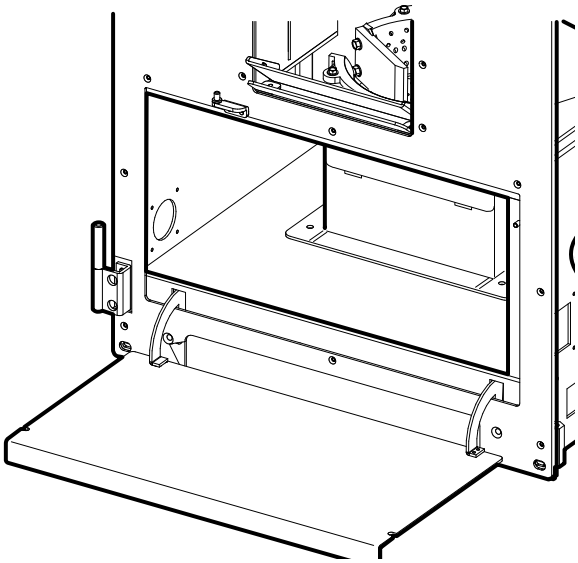

Fig. 8.2.2

GB

8 MAINTENANCE AND CLEANING

8.1 SAFETY PRECAUTIONS

Prior to embarking on any maintenance work the following precautions must be taken:
A) make sure all parts of the stove are cold.
B) make sure the ashes are completely cold and not burning.
C) use the individual protective gear as established by the EEC directive 89/391.
D) check that the main line switch is off. Except for cleaning operations if you intend to use the "STOVE CLEANING" function
E) make sure the power supply cannot be switched on accidentally. Pull the plug out of the wall socket. Except for cleaning operations if you intend to use the"STOVE CLEANING" function
F) always use the most appropriate maintenance tools.
G) once the maintenance or repair work is finished re-install all the protections and reactivate all the safety devices before re-starting the stove.

8.2 ROUTINE MAINTENANCE FOR THE USER

8.2.1 Cleaning the firebox and ash holder

The stove requires a simple but frequent and thorough cleaning to guarantee it will work properly and to ensure constant heat efficiency.

DANGER

! **Perform cleaning only when the unit is cold and not electrically powered.**

DAILY CLEANING

Remove the ashes from inside the firebox (fig. 8.2.1) daily or as necessary.

Clean the surfaces and insides of the hearth.
A vacuum cleaner will make removing the ashes easier.
Use a suitable vacuum cleaner, the "drum" type, fitted with a fine mesh filter to avoid:
- vacuumed ash escaping into the room,
- damaging the vacuum cleaner.

PERIODICALLY

Clean the following thoroughly at regular intervals:
- hearth
- ash drawer;
- clean heat exchanger;
- ash box liner.

8 WARTUNG UND REINIGUNG

DE

8.1 VORBEUGENDE SICHERHEITSMASSNAHMEN

Leiten Sie vor dem Ausführen beliebiger Wartungsarbeiten folgende Sicherheitsmaßnahmen ein:
A) Prüfen Sie, ob alle Teile des Heizofens kalt sind.
B) Prüfen Sie, ob die Asche vollständig erloschen ist.
C) Verwenden Sie die durch die Richtlinie 89/391/EWG vorgesehenen persönlichen Schutzmittel.
D) Prüfen Sie, ob der Hauptschalter ausgeschaltet wurde. Ausgenommen der Reinigungsarbeiten, für die die Benutzung der Funktion "REINIGUNG HEIZOFEN" vorgesehen ist.
E) Prüfen Sie, ob die Stromversorgung nicht unabsichtlich wieder aktiviert werden kann. Ziehen Sie den Stecker aus der Wandsteckdose. Ausgenommen der Reinigungsarbeiten, für die die Benutzung der Funktion "REINIGUNG HEIZOFEN" vorgesehen ist.
F) Arbeiten Sie stets mit für die Wartung geeigneten Ausrüstungen.
G) Installieren Sie nach der Wartung oder den Reparaturarbeiten, bevor der Heizkamin wieder in Betrieb genommen wird, alle Schutzvorrichtungen und aktivieren Sie die Sicherheitsvorrichtungen.

8.2 GEWÖHNLICHE WARTUNG DURCH DEN BENUTZER

8.2.1 Reinigung der Feuerstelle und des Ascheraumes

Der Heizofen benötigt nur eine einfache, aber häufige und sorgfältige Wartung, um eine effiziente Leistung und einen ordnungsgemäßen Betrieb zu gewährleisten.

GEFAHR

! **Führen Sie die Reinigung bei kaltem Gerät durch und ohne Stromversorgung**

TÄGLICHE REINIGUNG

Entfernen Sie die Asche, die sich innerhalb des Feuerbeckens ablagert (Abb. 8.2.1), täglich oder bei Bedarf.

Reinigen Sie die Oberflächen und die Innenräume der Feuerstelle.
Die Verwendung eines Staubsaugers vereinfacht das Entfernen der Asche.
Verwenden Sie geeignete Staubsauger mit "Gefäß" und engmaschigen Filtern, um zu vermeiden, dass:
- die angesaugte Asche in den Raum austritt;
- der Staubsauger beschädigt wird.

REGELMÄSSIG

Folgende Teile sind regelmäßig komplett zu reinigen:
- Feuerbecken;
- Aschekasten;
- Austauscher;
- Außenkasten des Feuerbeckens.

8.2.2 Pulizia del vetro

Si effettua con un panno umido o con della carta inumidita e passata nella cenere.
Strofinare finchè il vetro è pulito.
Non pulire il vetro durante il funzionamento della stufa e non utilizzare spugne abrasive.
Non inumidire la guarnizione della portina perchè potrebbe deteriorarsi.

8.2.3 Pulizia della canna fumaria

Da effettuarsi almeno una volta all'anno, all'inizio della stagione invernale, e comunque ogni volta sia necessario mediante l'asportazione dell'eventuale deposito di cenere e fuliggine prima che le stesse otturino il passaggio dei fumi.
In caso di mancata o inadeguata pulizia la stufa può avere problemi di funzionalità quali:
- cattiva combustione;
- annerimento del vetro;
- intasamento del braciere con accumulo di ceneri e pellet.

8.3 MANUTENZIONE STRAORDINARIA

Fig. 8.3

La stufa CLEMY è un generatore di calore a combustibile solido e come tale necessità di interventi di manutenzione almeno due volte a stagione, questa deve essere effettuato dal Centro di Assistenza Tecnica Autorizzato della Palazzetti. Un intervento è preferibile sia effettuato a inizio stagione.
Questa manutenzione ha lo scopo di accertare ed assicurare la perfetta efficienza di tutti i componenti.
Se sul pannello di controllo compare la scritta **MANUTENZIONE STRAORDINARIA** si dovrà contattare immediatamente il **Centro di Assistenza Tecnico** per effettuare la manutenzione straordinaria della stufa.
Ad ogni accensione verrà emesso un segnale acustico prolungato e il messaggio **MANUTENZIONE STRAORDINARIA** verrà visualizzato ad intermittenza allo stato reale della stufa. Questo fino a quando sarà eseguita la manutenzione straordinaria.

☞ **Si consiglia di concordare con il centro di Assistenza Tecnica Autorizzato, un contratto annuale di manutenzione del prodotto.**

GB

8.2.2 Cleaning the glass

Clean the glass with a damp cloth or damp paper rubbed in ashes.
Rub the glass until it comes clean.
Do not clean the glass while the stove is working and do not use abrasive sponges.
Do not get water on the doors seal as it could cause deterioration.

8.2.3 Cleaning the flue

To be performed at least once a year, at the beginning of the winter, and any time it is necessary by removing any build-up of ash and soot before they clog the smoke passage.
Failure to clean or clean thoroughly will probably lead to stove operating problems, such as:
- poor combustion;
- blackening of the glass;
- clogging of the hearth with an accumulation of ash and pellets.

8.3 SPECIAL MAINTENANCE

The CLEMY stove is a heat generator functionning with solid combustible and therefore requires maintenance intervention at least twice during the season. This operation must be made by an Authorized Palazzetti Assistance Center. It is preferable to carry out maintenance intervention at the beginning of the season.
The purpose of this maintenance is to ascertain and guarantee perfect efficiency of all the components.
If the control panel shows the message **SPECIAL MAINTENANCE** you should immediately contact the **Technical Service Centre** to have maintenance performed on the stove.
At each start-up, a prolonged acoustic signal and the message **SPECIAL MAINTENANCE** will appear, alternating with the display of the current stove status. This will continue until the special maintenance is performed.

☞ **We suggest stipulating an annual maintenance contract for the stove with the Authorised Technical Assistance Centre.**

DE

8.2.2 Reinigung der Glasscheibe

Die Glasscheibe wird mit einem feuchten Lappen oder mit feuchtem, in Asche gewälztem Papier gereinigt.
Reiben Sie solange, bis das Glas sauber ist.
Reinigen Sie die Glasscheibe nicht bei laufendem Heizofen und verwenden Sie keine Scheuerschwämme.
Verhindern Sie ein Nasswerden der Türdichtung, da diese beschädigt werden könnte.

8.2.3 Reinigung des Rauchfangs

Mindestens einmal pro Jahr, am Winteranfang durchführen und immer dann, wenn eventuelle Asche- und Russablagerungen beseitigt werden müssen, bevor sie den Rauchabzug verstopfen könnten.
Bei mangelnder oder unzureichender Reinigung kann der Heizofen folgende Betriebsstörungen aufweisen:
- schlechte Verbrennung;
- Schwarzwerden der Glasscheibe;
- Verstopfung des Feuerbeckens durch Asche- und Pelletansammlung.

8.3 AUSSERGEWÖHNLICH WARTUNG

Der Ofen Clemy ist ein wärmeerzeugendes Gerät mit festem Brennstoff und als solches braucht es, mindestens zweimal pro Saison, Pflegeeinsätze. Diese Einsätze müssen von einem zugelassenen technischen Betreungszentrum der Firma Palazzetti geführt werden. Ein Pflegeeinsatz wäre Anfang der Saison vorteilhaft.
Diese Wartung hat den Zweck, die einwandfreie Leistungsfähigkeit aller Bauteile sicherzustellen und zu gewährleisten.
Erscheint auf der Bedienblende die Meldung **AUSSERGEWÖHNLICHE WARTUNG** muss sofort das **Technische Kundendienstzentrum** verständigt werden, um die aussergewöhnliche Wartung des Heizofens durchzuführen.
Bei jedem Einschalten ertönt ein langes, akustisches Signal und erscheint die Meldung **AUSSERGEWÖHNLICHE WARTUNG** im Wechsel mit dem aktuellen Status des Heizofens. Dies geschieht, bis die außergewöhnliche Wartung durchgeführt wird.

☞ **Der Abschluss eines jährlichen Wartungsvertrags mit einem zugelassenen Technischen Kundendienstzentrum ist empfehlenswert**

IT

9 INFORMAZIONI PER LA DEMOLIZIONE E LO SMALTIMENTO

La demolizione e lo smaltimento della stufa sono ad esclusivo carico e responsabilità del proprietario.
Smantellamento e smaltimento possono essere affidati anche a terzi, purchè si ricorra sempre a ditte autorizzate al recupero ed all'eliminazione dei materiali in questione.

☞ *Attenersi sempre e comunque alle normative in vigore nel paese dove si opera per lo smaltimento dei materiali ed eventualmente per la denuncia di smaltimento.*

! *Tutte le operazioni di smontaggio per la demolizione devono avvenire a stufa ferma.*
• rottamare la struttura della stufa tramite le ditte autorizzate.

! *L'abbandono della stufa in aree accessibili costituisce un grave pericolo per persone ed animali.*
La responsabilità per eventuali danni a persone ed animali ricade sempre sul proprietario.

All'atto della demolizione la marcatura CE, il presente manuale e gli altri documenti relativi a questa stufa dovranno essere distrutti.

GB

9 INFORMATION FOR DEMOLITION AND DISPOSAL

The demolition and disposal of the stove are the sole responsibility of the owner.
Dismantling and disposal may be entrusted to a third party provided it is a company authorised to salvage and eliminate said materials.

☞ *In any case, always comply with the standards in effect in the country where*
disposal takes place and provide any report of disposal which may be required.

! *All dismantling operations for demolition must take place when the stove is at a standstill.*
• scrap the stove structure using authorised firms only.

! *Dumping the stove in accessible areas is a serious hazard for both people and animals.*
The owner is always responsible for injury to people and animals.

When the stove is demolished, the CE mark, this manual and all the other documents relative to the stove must be destroyed.

DE

9 INFORMATIONEN ZU ABRISS UND ENTSORGUNG

Der Abriss und die Entsorgung des Geräts gehen ausschließlich zu Lasten des Eigentümers, der auch die Verantwortung dafür übernimmt.
Mit dem Abriss und der Entsorgung können auch Dritte beauftragt werden, die zur Sammlung und Entsorgung der betreffenden Materialien befugt sind.

☞ *Halten Sie jedoch immer die gltigen Bestimmungen im Installationsland zur*
Entsorgung der Materialien sowie gegebenenfalls zur Meldung der Entsorgung ein.

! *Alle Demontage- und Abrissarbeiten müssen bei stillstehender Maschine erfolgen.*
• Lassen Sie die Struktur des Gerätes durch zugelassene Firmen verschrotten.

! *Das Zurücklassen des Gerätes in zugängigen Bereichen stellt eine große Gefahr für Personen und Tiere dar.*
Die Verantwortung für eventuelle Schäden an Personen und Tieren trägt immer der Eigentümer.

Bei der Verschrottung des Gerätes müssen die CE-Kennzeichnung, dieses Handbuch sowie alle anderen Dokumente zu diesem Gerät vernichtet werden.

SCHEMA ELETTRICO - WIRING DIAGRAM - ELEKTRISCHER SCHALTPLAN

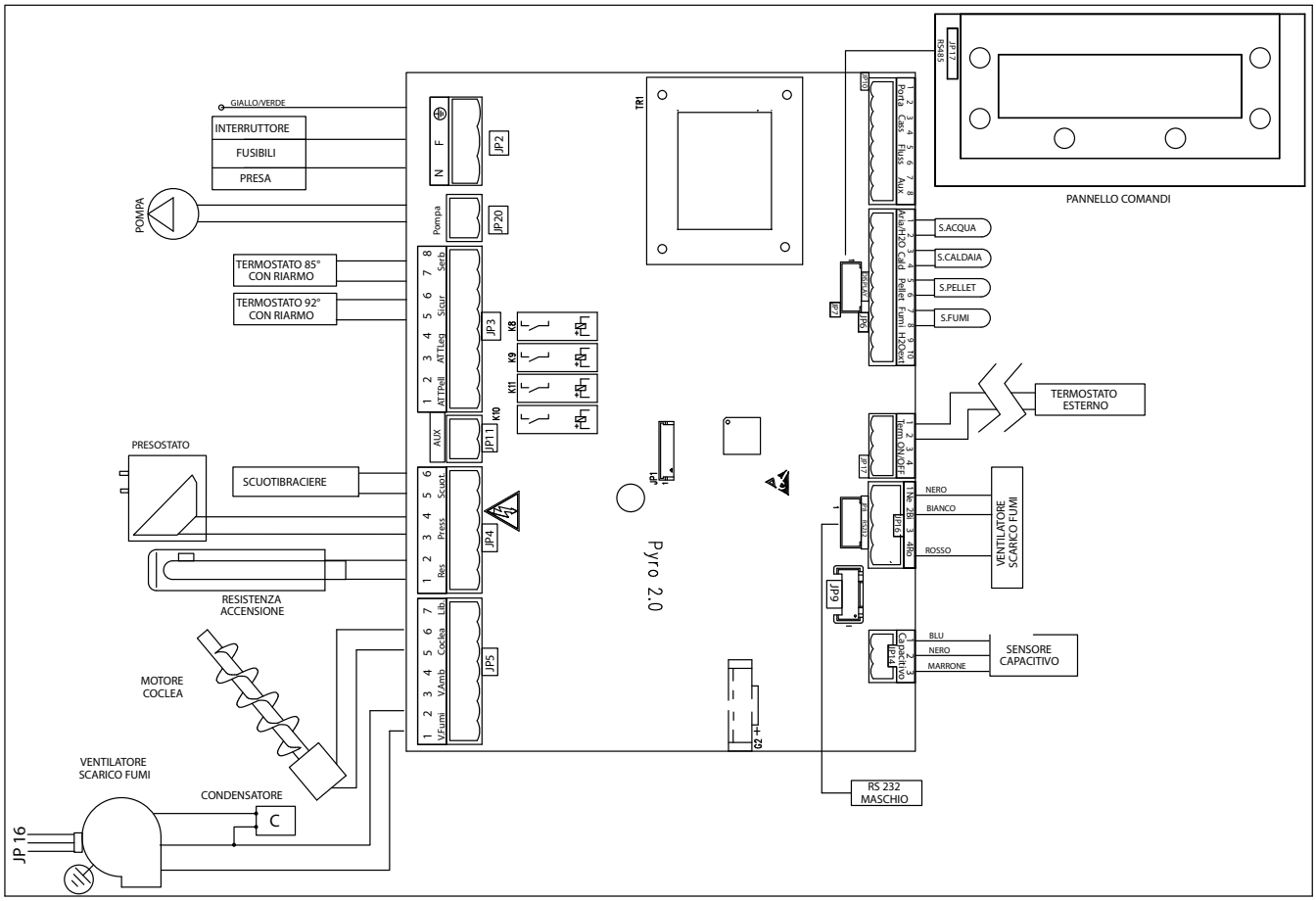

SCHEMA ASSEMBLAGGIO ELETTRICO

JP2 ..... ALIMENTAZIONE (F) Marrone - (N) Blu - (Terra) Giallo Verde

JP3 ..... TERMOSTATO 92°C con riarmo (5) - (6)
..... TERMOSTATO 85°C con riarmo (7) - (8)

JP4 ..... RESISTENZA ACCENSIONE (1) - (2)
..... PRESSOSTATO (3) - (4)

JP5 ..... VENTILATORE SCARICO FUMI (1) - (2)
..... CONDENSATORE
..... MOTORE COCLEA (5) - (6)

JP6 ..... SONDA ACQUA
..... SONDA CALDAIA
..... SONDA PELLET
..... SONDA FUMI
.....

JP7 ..... DISPLAY

JP8 ..... RS 232 MASCHIO

JP14 ..... SENSORE CAPACITIVO (1) Blu - (2) Nero - (3) Marrone

JP16 ..... SENSORE DI HALL (1) Nero - (2) Bianco - (4) Rosso

JP17 ..... TERMOSTATO AMBIENTE

JP20 ..... P O M P A

ELECTRICAL ASSEMBLY DIAGRAM

..... POWER SUPPLY (F) Brown - (N) Blue - (Earth) Yellow Green

..... THERMOSTAT 92°C with reset (5) - (6)
..... THERMOSTAT 85°C with reset (7) - (8)

..... IGNITION RESISTANCE (1) - (2)
..... PRESSURE SWITCH (3) - (4)

..... SMOKE DISCHARGE FAN (1) - (2)
..... CAPACITOR
..... FEEDER SCREW MOTOR (5) - (6)

..... WATER SENSOR
..... BOILER SENSOR
..... PELLET SENSOR
..... SMOKE PROBE
.....

..... DISPLAY

..... RS 232 MALE

..... CAPACITIVE SENSOR (1) Blue - (2) Black - (3) Brown

..... SMOKE EXHAUST FAN (1) Black - (2) White - (4) Red

..... ROOM THERMOSTAT

..... PUMP

ELEKTRISCHER MONTAGESCHALTPLAN

..... STROMVERSORGUNG (F) Braun - (N) Blau - (Erdung) Gelb grün

..... THERMOSTAT 92°C mit Rücksetzung (5) - (6)
..... THERMOSTAT 85°C mit Rücksetzung (7) - (8)

..... ZÜNDUNGSHEIZWIDERSTAND (1) - (2)
..... DRUCKWÄCHTER (3) - (4)

..... RAUCHABZUGSVENTILATOR (1) - (2)
..... KONDENSATOR
..... SCHNECKENMOTOR (5) - (6)

..... LUFT/WASSERFÜHLER
..... HEIZKESSELFÜHLER
..... PELLETFÜHLER
..... RAUCHSONDE
.....

..... DISPLAY

..... RS 232 AUSSENGEWINDE

..... KAPAZITIVER FÜHLER (1) Blau - (2) Schwarz - (3) Braun

..... RAUCHABZUGSGEBLÄSE (1) Schwarz - (2) Weiß - (4) Rot

..... ROOM THERMOSTAT

..... PUMP

SCHEMI IDRAULICI - PLUMBING DIAGRAMS - HYDRAULISCHE SCHALTPLÄNE

Legenda, Legend, Legende, Légende, Leyenda, Legenda, Legenda

Termostato graduato fino a 120°C
Graduated thermometre up to 120°C
Bis 120°C gradiertes thermometer
Thermométre graduéjusqu'à 120°C
Termòmetro graduado hasta 120°C
Termòmetro graduado até 120°C
Termostat se stupnicí do 120°C

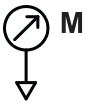

Manometro Radiale scala 0-4 bar
radial gauge with a 0-4 bar scale
radial-manometer skala 0-4 bar
manomètre radial échelle 0-4 bar
manómetro radial escala 0-4 bar
manómetro radial escala 0-4 bar
radiální tlakoměr se stupnicí 0-4 bar

Termostato di regolazione
setting thermostat
temperaturregler
thermostat de régulation
termostato de regulación
termóstato de regulação
regulační termostat

Termostato di blocco a riarmo manuale
manually resettable lock thermostat, i.s.p.e.s.l. approved
übertemperaturschalter mit manueller rückstellung, i.s.p.e.s.l. typengeprüft
thermostat d'arrêt à réarmement manuel homologué i.s.p.e.s.l.
termostato de bloqueo con rearme manual homologado i.s.p.e.s.l.
termóstato de bloqueio com rearmamento manual homologado i.s.p.e.s.l.
blokující termostat s ručním resetováním

Valvola di intercettazione
shut-off valve
absperrventil
clapet d'arrêt
válvula de paso
válvula de intercepção
zachycovací ventil

Valvola a sfera
ball valve
kugelventil
soupape sphérique
válvula de bola
válvula de esfera
kuličkový ventil

Valvola di ritegno
non-return valve
rückhaltventil
soupape de retenue

Circolatore
circulator
umlaufpumpe
circulateur
bomba de circulación
circulador
cirkulátor

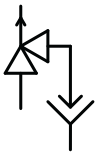

Valvola di sicurezza omologata 2 bar
ispesl approved safety valve set at 2 bar
sicherheitsventil ispesl typengeprüft, auf 2 bar geeicht
soupape de sécurité homologué ispesl calib.2 bar
válvula de seguridad homologada ispesl ajust. 2 bar
válvula de segurança homologada ispesl tar. 2 bar
homologovaný jistící ventil 2 bar

Miscelatore termostatico
thermostatic mixer
thermostat-mischer
mélangeur thermostatique
mezclador termostático
misturador termostático
termostatické směšovací zařízení

Dispositivo di sfogo aria automatico con rubinetto
automatic air breather device with cock
automatische entlüftungsvorrichtung mit h
dispositif d'évacuation de l'air automatique avec robinet
dispositivo automático de purga aire con llave
dispositivo de saída ar automática com torneira
výpustné zařízení s automatickým resetov a kohoutkem

Vaso di espansione chiuso
closed expansion tank
geschlossenes überlaufgefäss
vase d'expansion fermé
depósito de expansión cerrado
vaso de expansão fechado
zavřená expanzní nádoba

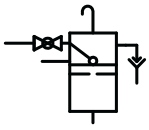

Vaso di espansione aperto
open expansion tank
offenes überlaufgefäss
vase d'expansion ouvert
depósito de expansión abierto

SCHEMI IDRAULICI - PLUMBING DIAGRAMS - HYDRAULISCHE SCHALTPLÄNE

SCHEMA n° 1

Diagram No.1 - Plan Nr.1
Schéma n°1 - Esquema n°1

IMPIANTO A "VASO CHIUSO" PER RISCALDAMENTO

Diagram of "closed vessel" system for heating
Anlagenschema mit "geschlossenem gefäss" nur für heizung
Schéma d'installation à "vase fermé" pour chauffage
Instalación con "depósito cerrado" para calefacción

IMPIANTO A VASO CHIUSO

Closed tank system
Anlage mit geschlossenem gefäss
Installation à vase fermé
Instalación con depósito cerrado

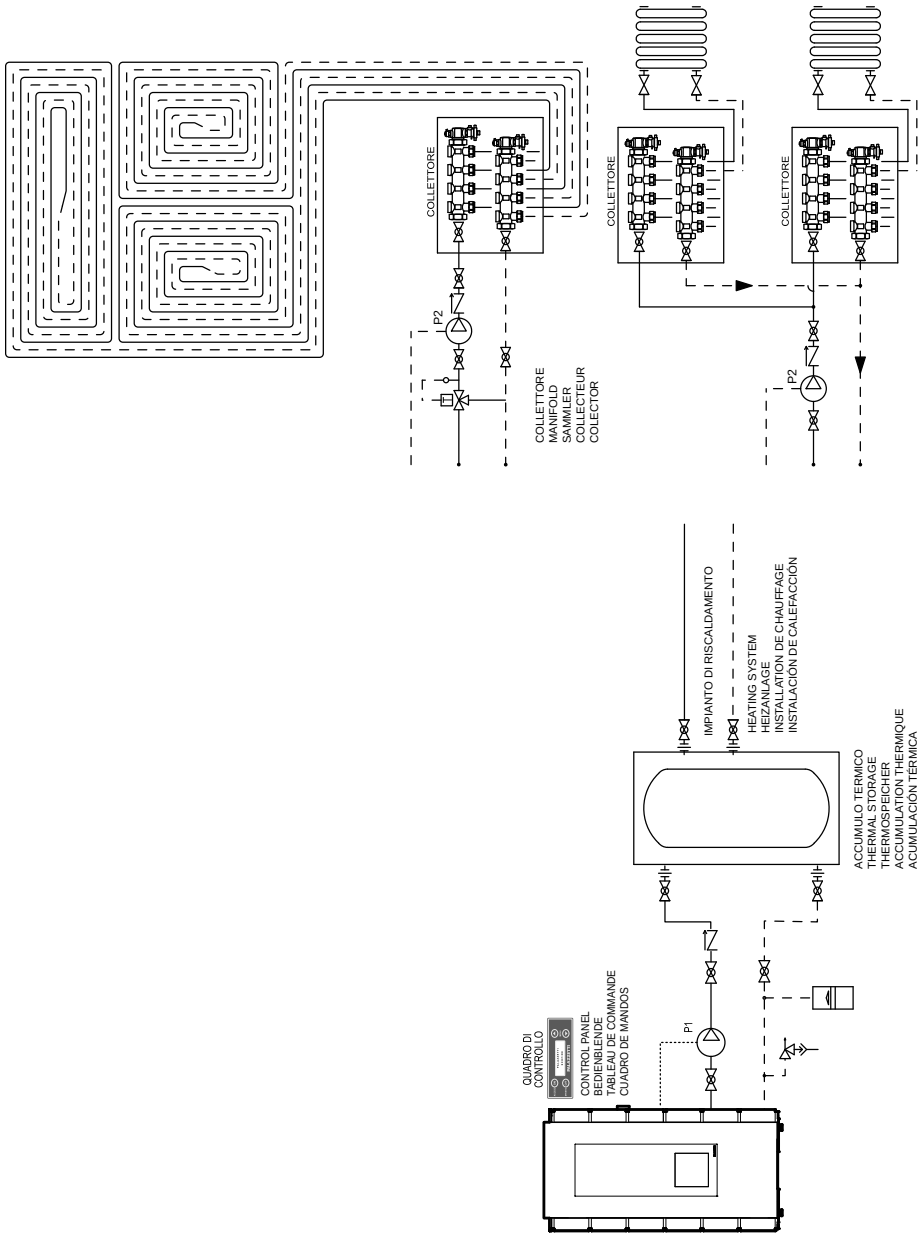

- L'acqua calda sanitaria deve essere prodotta da un boiler elettrico, solare, ecc...
- La stufa a pellet fornisce il consenso alla pompa P1 (integrata nella Clemy).
- Hot water must be produced by an electric or solar-powered boiler, etc.
- The pellet stove gives consensus to pump P1 (built into Clemy).
- Die Warmwasserbereitung muss über einen mit Strom, Solarenergie, usw. betriebenen Boiler erfolgen.
- Der Pelletofen erteilt die Freigabe für die Pumpe P1 (in Clemy integriert).
- L'eau chaude sanitaire doit être produite par un chauffe-eau électrique, solaire, etc...
- Le poêle à pellets fournit la commande à la pompe P1 (intégrée dans Clemy).
- El agua caliente sanitaria debe producirse por medio de un hervidor eléctrico, solar, etc...
- La estufa de pellets proporciona el consentimento a la bomba P1 (integrada en la Clemy).

QUESTO SCHEMA E' PURAMENTE INDICATIVO NON HA QUINDI VALORE DI PROGETTO
THIS DIAGRAM IS ONLY AN EXAMPLE AND AS SUCH HAS NO PROJECT VALUE
DIESER PLAN GILT AUSSCHLIESSLICH ALS RICHTLINIE UND DIENT NICHT ALS PROJEKTPLAN
CE SCHÉMA EST À TITRE INDICATIF. IL N'A AUCUNE VALEUR DE PROJET
ESTE ESQUEMA ES MERAMENTE INDICATIVO Y POR TANTO NO VALE COMO PROYECTO

SCHEMI IDRAULICI - PLUMBING DIAGRAMS - HYDRAULISCHE SCHALTPLÄNE

SCHEMA n° 2

Diagram No.2 - Plan Nr.2
Schéma n°2 - Esquema n°2

IMPIANTO A "VASO CHIUSO" PER RISCALDAMENTO IN PARALLELO AD UNA CALDAIA

Diagram of "closed vessel" system for heating only, in parallel with a boiler
Anlagenschema mit "geschlossenem gefäss" nur für heizung, parallel zu einem heizkessel
Schéma d'installation à "vase fermé" pour seul chauffage en parallèle à une chaudière
Esquema instalación con "depósito cerrado" sólo para calefacción en paralelo a una caldera

IMPIANTO A VASO CHIUSO
Closed tank system
Anlage mit geschlossenem gefäss
Installation à vase fermé
Instalación con depósito cerrado

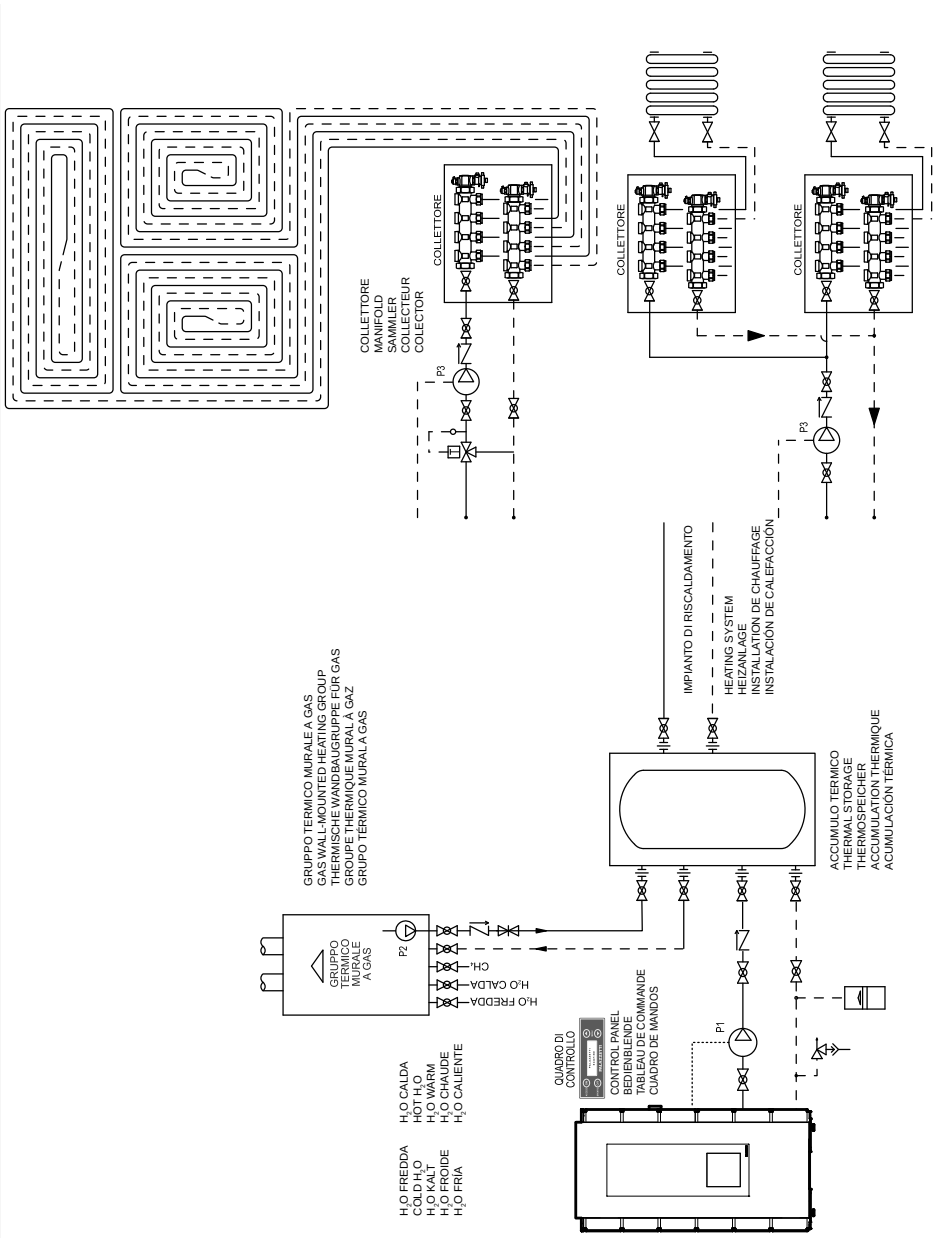

- L'acqua calda sanitaria è prodotta dalla caldaia a gas.
- La stufa a pellet da il consenso alla pompa P1 (integrata nella Clemy), la pompa P2 è integrata nella caldaia a gas.
- La pompa P3 è comandata da un termostato.

- The hot water is produced by the gas-powered boiler.
- The pellet stove gives consensus to pump P1(built into Clemy), while pump P2 is built into the gas boiler.
- Pump P3 is controlled by a thermostat.

- Die Warmwasserbereitung erfolgt durch einen Gasheizkessel.
- Der Pelletheizofen erteilt die Freigabe für die Pumpe P1 (in Clemy integriert), während die Pumpe P2 im Gasheizkessel integriert ist.
- Die Pumpe P3 wird durch ein Thermostat gesteuert.

- L'eau chaude sanitaire est produite par la chaudière à gaz.
- Le poêle à pellets fournit la commande à la pompe P1 (intégrée dans Clemy), la pompe P2 est intégrée dans la chaudière à gaz.
- La pompe P3 est commandée par un thermostat.

- El agua caliente sanitaria es producida por una caldera de gas.
- La estufa de pellets proporciona el consentimiento a la bomba P1 (integrada en la Clemy), la bomba P2 está integrada en la caldera a gas.
- La bomba P3 está controlada por un termostato.

QUESTO SCHEMA E' PURAMENTE INDICATIVO NON HA QUINDI VALORE DI PROGETTO
THIS DIAGRAM IS ONLY AN EXAMPLE AND AS SUCH HAS NO PROJECT VALUE
DIESER PLAN GILT AUSSCHLIESSLICH ALS RICHTLINIE UND DIENT NICHT ALS PROJEKTPLAN
CE SCHÉMA EST À TITRE INDICATIF. IL N'A AUCUNE VALEUR DE PROJET
ESTE ESQUEMA ES MERAMENTE INDICATIVO Y POR TANTO NO VALE COMO PROYECTO

SCHEMA n° 3

Diagram No.3 - Plan Nr.3
Schéma n°3 - Esquema n°3

IMPIANTO A "VASO CHIUSO" PER RISCALDAMENTO E LA PRODUZIONE DI ACQUA SANITARIA IN PARALLELO AD UNA CALDAIA INTEGRATO A PANNELLI SOLARI

Diagram of "closed vessel"system for heating and hot water production, in parallel with a boiler
Anlagenschema mit "geschlossenem gefäss" für die brauchwasserbereitung parallel zu einem heizkessel
Schéma d'installation à "vase fermé" pour chauffage et production d'eau sanitaire en parallèle à une chaudière
Instalación con "depósito cerrado" para calefacción y producción de agua caliente sanitaria en paralelo a una caldera

IMPIANTO A VASO CHIUSO

Closed tank system
Anlage mit geschlossenem gefäss
Installation à vase fermé
Instalación con depósito cerrado

- Il comando alla pompa P1(integrata nella Clemy) e della pompa P2 (integrata nella caldaia a gas) è dato dai rispettivi termostati posizionati sull'accumulo termico.
- Alla pompa P3 il consenso è indiretto perché controllato da un termostato del bollitore.

- The control of pump P1(built into Clemy) and pump P2 (built into the gas boiler) is provided by the respective thermostats located on the thermal storage tank.
- Consensus for pump P3 is indirect because it is controlled by a thermostat in the boiler.

- Die Steuerung der Pumpe P1(in Clemy integriert) und der Pumpe P2 (im Gasheizkessel integriert) erfolgt über die entsprechenden Thermostate am Thermospeicher.
- Die Freigabe für die Pumpe P3 erfolgt indirekt, de sie durch ein Thermostat des Kessels gesteuert wird.

- La commande à la pompe P1 (intégrée dans Clemy) et celle à la pompe P2 (intégrée dans la chaudière à gaz) sont fournies par les respectifs thermostats placés sur l'accumulation thermique.
- Sur la pompe P3, la commande est indirecte car elle est contrôlée par un thermostat du bouilleur.

- El comando a la bomba P1(integrada en la Clemy) y de la bomba P2 (integrada en la caldera de gas) es dado por los respectivos termostatos colocados en la acumulación térmica.
- En la bomba P3 el consentimiento es indirecto porque está controlado por un termostato del hervidor.

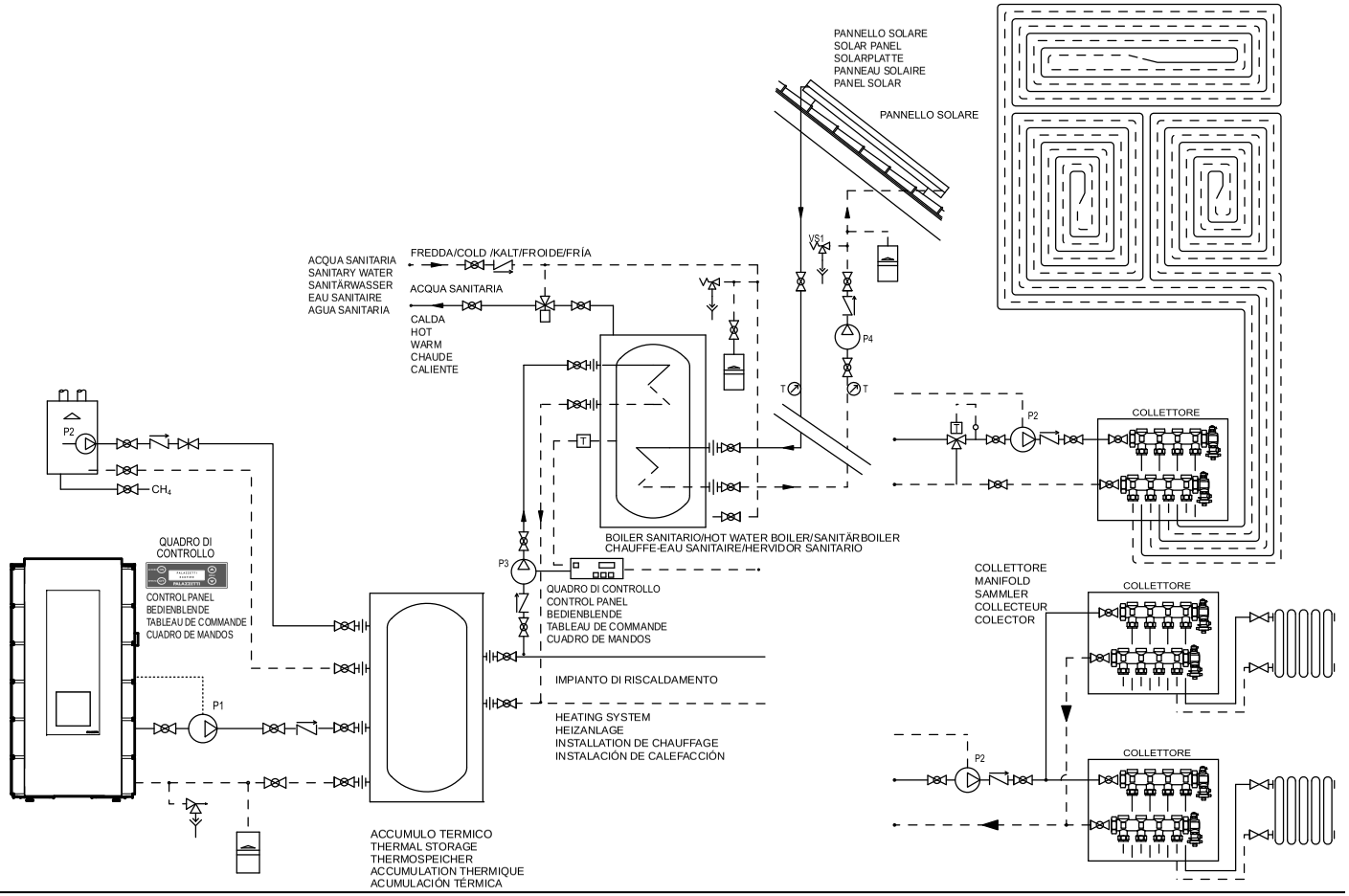

QUESTO SCHEMA E' PURAMENTE INDICATIVO NON HA QUINDI VALORE DI PROGETTO
THIS DIAGRAM IS ONLY AN EXAMPLE AND AS SUCH HAS NO PROJECT VALUE
DIESER PLAN GILT AUSSCHLIESSLICH ALS RICHTLINIE UND DIENT NICHT ALS PROJEKTPLAN
CE SCHÉMA EST À TITRE INDICATIF. IL N'A AUCUNE VALEUR DE PROJET
ESTE ESQUEMA ES MERAMENTE INDICATIVO Y POR TANTO NO VALE COMO PROYECTO

PALAZZETTI

SCHEMA n° 4 Diagram No.4 - Plan Nr.4 Schéma n°4 - Esquema n°4	IMPIANTO A "VASO CHIUSO" CON LA CELLA APERTA PER INTEGRAZIONE DI PIÙ FONTI ENERGETICHE (CALDAIA, ECOFIRE IDRO, PANNELLI SOLARI) Diagram of "closed vessel"system with open section for the combination of several energy sources Anlagenschema mit "geschlossenem gefäss" mit offener zelle zur einbringung mehrere energiequellen Schéma d'installation à "vase fermé" avec cellule ouverte pour l'intégration de plusieurs sources d'énergía Esquema instalación con "depósito cerrado" con celda abierta para integraciòn de varias fuentes de energia	IMPIANTO A VASO CHIUSO Closed tank system Anlage mit geschlossenem gefäss Installation à vase fermé Instalación con depósito cerrado

- La stufa a pellet da il consenso alla pompa P1 (integrata nella Clemy).
- La pompa P2 è integrata nella caldaia a gas
- Il controllo dell'impianto di riscaldamento e produzione ACS è affidato ad un controllore climatico evoluto in grado di gestire in maniera integrata le diverse fonti energetiche (sonde, pompa P3, pompa P4, ecc...)

- The pellet stove gives consensus to pump P1 (integrated in Clemy).
- Pump P2 is integrated in the gas boiler.
- The heating system and ACS production is controlled by a highly evolved thermostat able to manage the various energy sources as one (sensors, pump P3, pump P4, etc...)

- Der Pellet-Ofen befähigt die Pumpe P1 (ist Clemy eingebaut).
- Die Pumpe P2 ist im Gaskessel eingebaut.
- Die Steuerung der Heiz-und Wasserbereitungsanlage wird von einem technologisch hoch entwickelten Klimaregler besorgt, der in der Lage ist, die verschiedenen Energiequellen (Fühler, Pumpe P3, Pumpe P4, usw...) so zu steuern, dass sie sich miteinander ergänzen.

- Le poêle à pellets autorise la commande à la pompe P1 intégrée à Clemy).
- La pompe P2 est intégrée à la chaudière à gaz.
- Le contrôle de l'installation de chauffage et la production d'eau chaude sanitaire est gérée par un contrôleur climatique évolué en mesure de contrôler de façon intégrée les différentes sources d'énergie (sondes, pompe P3, pompe P4, etc...)

- La estufa a pellets da el consenso a la bomba P1(integra en Clemy).
- La bomba P2 se integra en la caldera de gas.
- El control de la instalación de calefacción y producción ACS se confía a un controlador climático capaz de gestionar de forma integrada las distintas fuentes de energía (sondas, bomba P3, bomba P4. etc...)

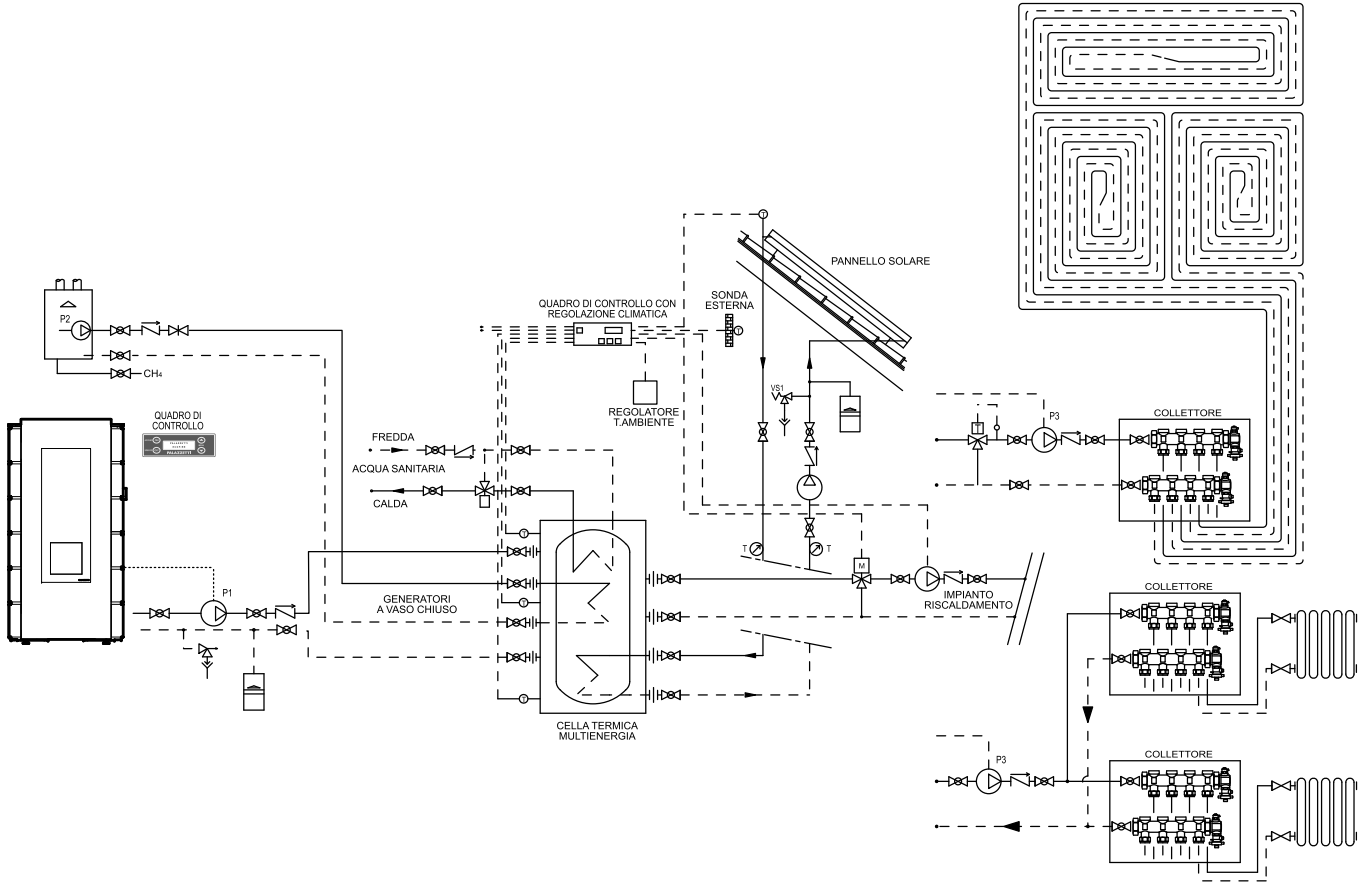

QUESTO SCHEMA E' PURAMENTE INDICATIVO NON HA QUINDI VALORE DI PROGETTO
THIS DIAGRAM IS ONLY AN EXAMPLE AND AS SUCH HAS NO PROJECT VALUE
DIESER PLAN GILT AUSSCHLIESSLICH ALS RICHTLINIE UND DIENT NICHT ALS PROJEKTPLAN
CE SCHÉMA EST À TITRE INDICATIF. IL N'A AUCUNE VALEUR DE PROJET
ESTE ESQUEMA ES MERAMENTE INDICATIVO Y POR TANTO NO VALE COMO PROYECTO

LEGENDA TARGHETTA MATRICOLA – LEGEND PRODUCT LABEL – BESCHREIBUNG TYPENSCHILD - LEGEND ETIQUETTE PRODUIT – LEYENDA PLACA DE CARACTERISTÍCAS - LEGENDA VÝROBNÍHO ŠTÍTKU

SYMBOL	ITALIANO	ENGLISH	DEUTSCH	FRANCAIS	ESPAÑOL	CEŠTINA
F	Combustibile	Fuel type	Brennstoff	Combustible	Combustible	Palivo
Pmax	Potenza termica nominale all'ambiente	Nominal space heat output	Max. Raumnennwärmeleistung	Puissance nominale a l'aìr	Potencia nominal a la aìre	Jmenovitý tepelný výkon
Pmin	Potenza termica ridotta all'ambiente	Reduced space heat output	Raumteilwärmeleistung	Puissance partielle a l'aìr	Potencia parcial a la aìre	Snížený tepelný výkon
Pwmax	Potenza nominale dell'acqua	Nominal heat output to water	Wasserseitig Max. Nennwärmeleistung	Puissance nominale à l'eau	Potencia nominal al agua	Jmenovitý výkon - voda
Pwmin	Potenza ridotta all'acqua	Reduced heat output to water	Wasserseitig Teilwärmeleistung	Puissance partielle à l'eau	Potencia parcial al agua	Snížený výkon - voda
p	Pressione massima di esercizio	Maximum operating water pressure	Maximaler Betriebsdruck	Pression maximale d'utilisation	Presìon màxima de utilizaciòn	Maximální provozní tlak
EFFmax	Rendimento alla potenza nominale	Efficiency at nominal heat output	Wirkungsgrad Nennwärmel	Rendement à puissance nominale	Rendimiento a potencia nominal	Účinnost při jmenovitém výkonu
EFF min	Rendimento alla potenza ridotta	Efficiency at reduced heat output	Wirkungsgrad Teillast	Rendement à puissance partielle	Rendimiento a potencia parcial	Účinnost při sníženém výkonu
CO max (13% O2)	Emissioni di CO alla potenza nominale (13% O2)	CO emmissions at nominal heat output (13% O2)	Emissionen bei CO Nennwärmel (13% O2)	Emissions de CO (réf 13% O2) à puissance nominale	Emisiones de CO (ref. 13% O2) a potencia nominal	Emise CO při jmenovitém výkonu (13% O2)
COmin (13% O2)	Emissioni di CO alla potenza ridotta (13% O2)	CO emmissions at partial heat output (13% O2)	Emissionen bei CO Teillast (13% O2)	Emissions de CO (réf 13% O2) à puissance partielle	Emisiones de CO (ref. 13% O2) a potencia parcial	Emise CO při sníženém výkonu (13% O2)
d	Distanza minima da materiali infiammabili	Distance between sides and combustible materials	Mindestabstand zu brennbaren Bauteilen mind.	Distance minimum avec matériaux inflammables	Distancia mínima con materiales inflammables	Minimální vzdálenost od hořlavých materiálů
V	Tensione	Voltage	Spannung	Tension	Tensión	Napětí
f	Frequenza	Frequency	Frequenz	Fréquence	Frecuencia	Kmitočet
Wmin	Potenza Max assorbita in funzionamento	Maximum power absorbed when working	Max. aufgenommene Leistung (Betrieb)	Puissance maximale utilisée en phase de travail	Potencia máxima utilizada en fase de trabajo	Max. příkon při provozu
Wmax	Potenza Max assorbita in accensione	Maximum power absorbed for ignition	Max. aufgenommene Leistung (Zündung)	Puissance maximale utilisée en phase d'allumage	Potencia máxima utilizada en fase de arranque	Max. příkon při zapnutí
	L'apparecchio non può essere utilizzato in una canna fumaria condivisa	The appliance cannot be used in a shared flue	Ofen kann nicht mit andere in ein gemeinsames Kamin funktionieren	L'appareil ne peut pas Être utilisé dans un conduit partagé avec autres appareils	No se puede utilizàr el aparato en canòn compartido	Zařízení není možné použít ve sdíleném kouřovodu.
	Leggere e seguire le istruzioni di uso e manutenzione	Read and follow the user's instructions	Bedienungsanleitung lesen und befolgen	Lire et suivre le livre d'instruction	Lean y sigan el manual de instruciones	Přečtěte si a postupujte podle návodu k používání a údržbě.
	Usare solo il combustibile raccomandato	Use only recommended fuel	Nur den vorgeschriebenen	Utiliser seulement les combustibles prescrites	Utilizen solamente combustibles otorgados	Používejte pouze doporučené palivo.
	L'apparecchio funziona a combustione intermittente	The appliance is capable of discontinuous operation	Der ofen ist ein Zeitbrand feuerstatt	L'appareil fonctionne à combustion intermittente	El aparato funciòna a combustion intermitente	Zařízení funguje při přerušovaném spalování.

10. CARATTERISTICHE TECNICHE / TECHNICAL FEATURES / TECHNISCHE DATEN

DATI TECNICI/ TECHNICAL SPECIFICATIONS / TECHNISCHE DATEN

	MIN	MAX
*Potenza termica globale max (resa) *Max overall thermal power (yield) / *Max. Gesamtwärmeleistung (Leistung)	22700 kcal/h 26,4 kW	5850 kcal/h 6.8 kW
Potenza termica resa all'acqua Total thermal yield of the water / Heizleistung des Wassers	18230 kcal/h 21,2 kW	4215 kcal/h 4,9 kW
Rendimento Efficiency / Wirkungsgrad	86,65%	91%
Temperatura fumi smoke temperature / Rauchtemperatur	175%	92%
Portata fumi Smoke flow rate / Rauchmenge	19,3 (g/s)	8,8 (g/s)
Consumo orario Hourly consumption / Stündlicher Verbrauch	6 kg/h	1,5 kg/h
Emissioni di CO (al 13% di O_2) Emissions of CO (at 10% of O2) / CO-Abgabe (10% des O2)	220 mg/Nm^3	350 mg/Nm^3
Pressione massima di esercizio Maximum working pressure / Maximaler Betriebsdruck	2 bar	
Uscita fumi Smoke outlet / Rauchaustritt	ø 8 cm	
Tubo presa d'aria Air intake pipe / Luftzufuhrrohr	ø 12-14 cm	
Peso Weight / Gewicht	270 Kg	
Combustibile Fuel / Brennstoff	Pellet	
Capacità serbatoio di alimentazione Feeding container capacity / Fassungsvermögen Beschickungsbehälter	Clemy Std 70Kg Clemy Top 50Kg	
Tiraggio della canna fumaria alla potenza massima e minima di funzionamento Draught of the flue at maximum and minimum operating temperatures Abzug des Rauchfangs bei höchster und niedrigster Betriebsleistung	12+/-(2)Pa	

REQUISITI ELETTRICI, ELECTRICAL REQUIREMENTS, STROMDATEN

Tensione Voltage, Spannung	230V
Frequenza Frequency,Frequenz	50 Hz
Potenza max assorbita in funzionamento Max. power absorbed when working / Max. aufgenommene Leistung bei Betrieb	110 W
Potenza assorbita all'accensione elettrica Power input when electrically switched on / Aufgenommene Leistung bei elektrischer Zündung	400 W

L'apparecchiatura funziona a combustione continua
The appliance operates with continuous combustion.
Das Gerät arbeitet im Dauerbetrieb.

DIMENSIONI CLEMY STD - DIMENSIONS CLEMY STD - ABMESSUNGEN VON CLEMY STD

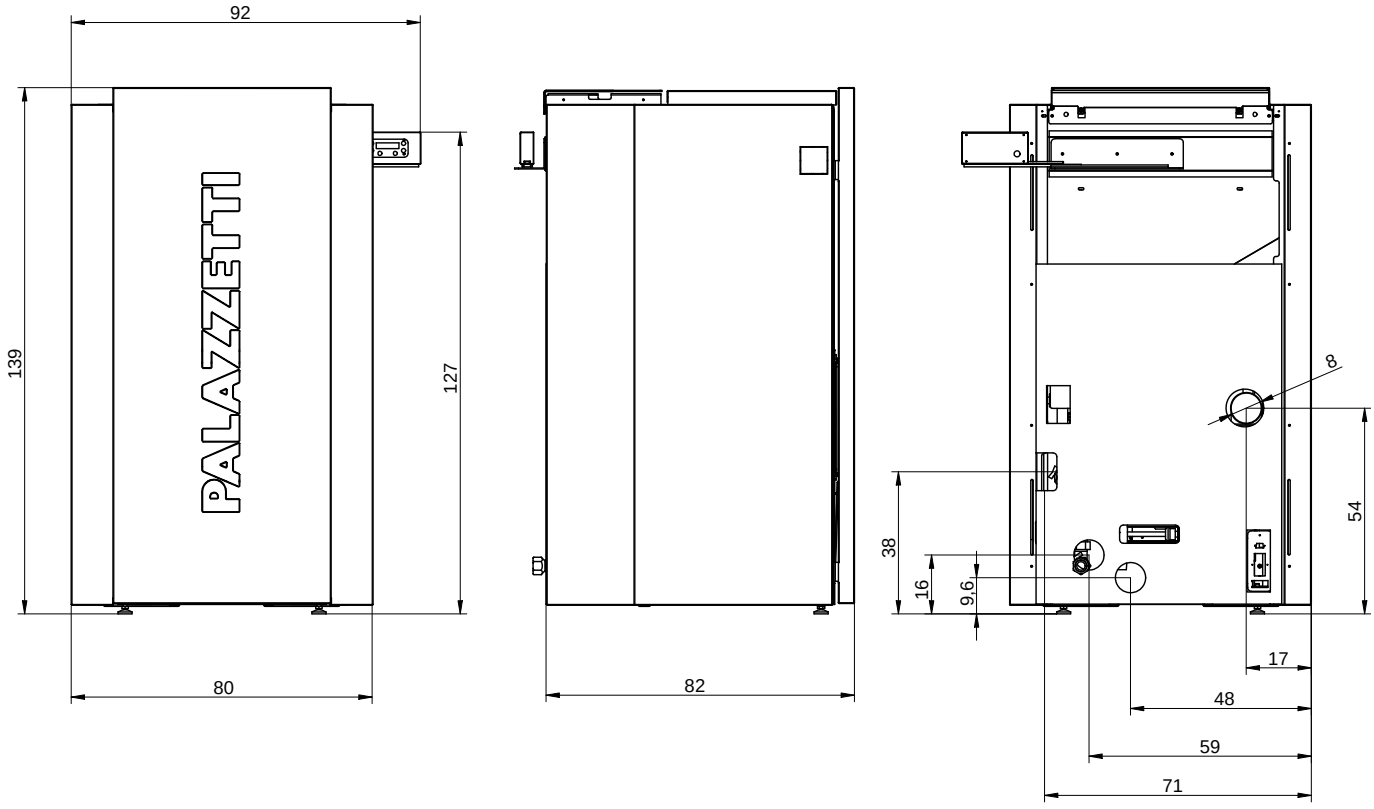

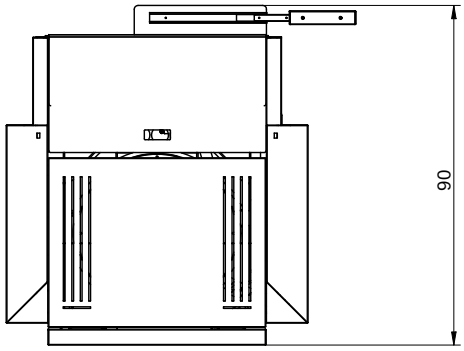

unità di misura: cm
measure unit: cm
Maßmaßeinheit:cm

DIMENSIONI CLEMY TOP - DIMENSIONS CLEMY TOP - ABMESSUNGEN VON CLEMY TOP

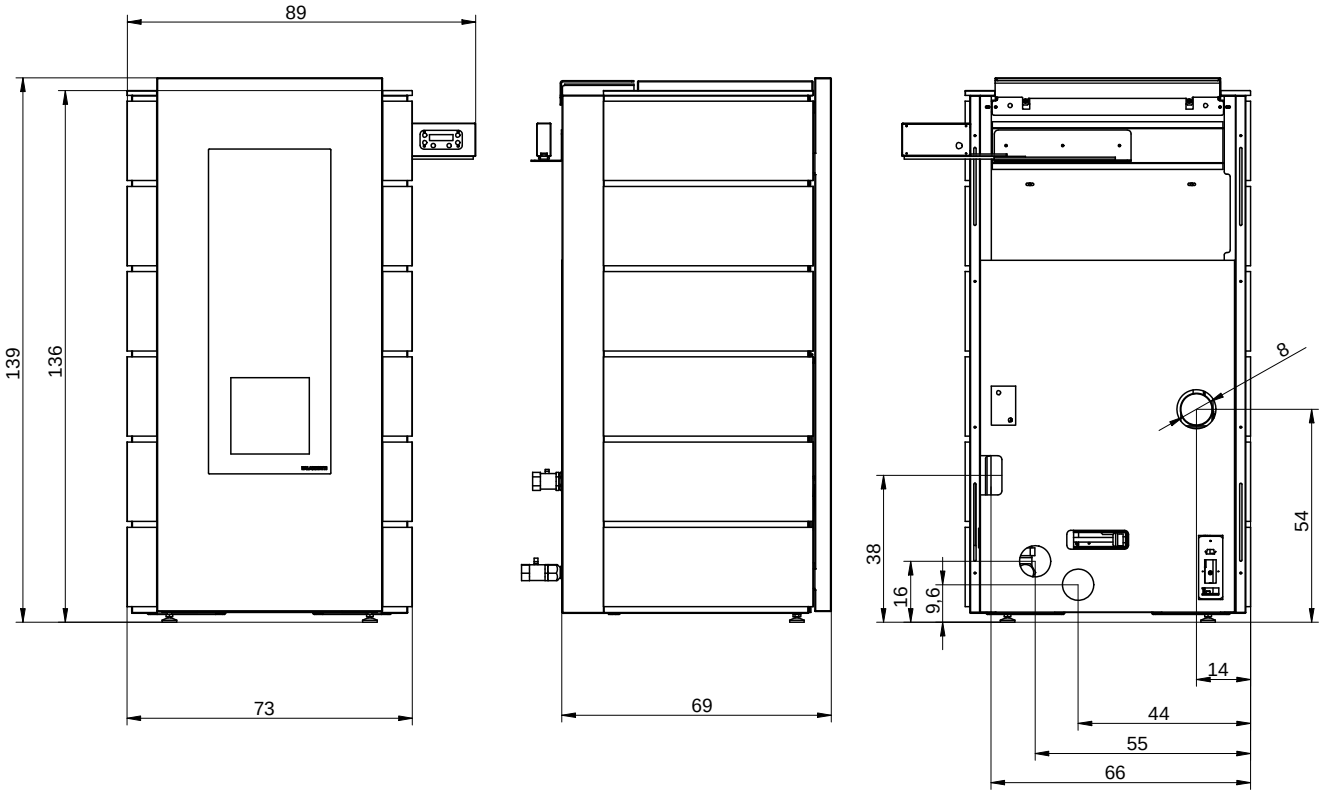

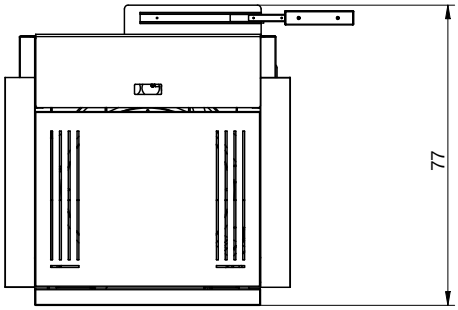

unità di misura: cm
measure unit: cm
:cm

La Ditta Palazzetti non si assume alcuna responsabilità per eventuali errori del presente opuscolo e si ritiene libera di variare senza preavviso le caratteristiche dei propri prodotti.
Palazzetti accepts no liability for any mistakes in this handbook and is free to modify the features of its products without prior notice.
Die Firma Palazzetti übernimmt für eventuelle Fehler in diesem Heft keine Verantwortung und behält sich vor, die Eigenschaften ihrer Produkte ohne Vorbescheid zu ändern.
.

Per maggiori informazioni tecniche, di installazione o di funzionamento è operativo il:

SERVIZIO DI CONSULENZA TECNICA POST-VENDITA
0434.591121

Attivo dal **Lunedì** al **Venerdì** dalle **09.00** alle **12.00** e dalle **15.00** alle **18.00.**

PALAZZETTI
Palazzetti Lelio s.p.a.
Via Roveredo, 103 - 33080 Porcia/PN - ITALY
Tel. 0434/922922-922655
Telefax 0434/922355
Internet: www.palazzetti.it
E-mail: info@palazzetti.it

Versione - 11/2008 - COD.004770261
Realizzazione ARTLINEA (PN)